míarovo

Dokumentacja projektu

Szafa 270 biała

2700 × 1980 × 578 mm

szerokość × wysokość × głębokość

3

moduły

60

części do złożenia

4

materiały

wariant 1, wersja 12 · 19.11.2026 · projekt b985e0a80ca4



Spis arkuszy

Dokumentacja jest kompletem arkuszy. Każdy rozdział ma swój numer w lewej kolumnie.

01 Projekt w skrócie — 03
2 arkusze

02 Wizualizacje — 05
1 arkusz

03 Rysunki — 06
4 arkusze

04 Moduły — 10
3 arkusze

05 Zanim przyjedzie paczka — 13
3 arkusze

06 Montaż — 16
24 arkusze

07 Zestawienie — 40
4 arkusze

08 Uwagi do projektu — 44
1 arkusz

01

Projekt w skrócie

Twoja zabudowa w skrócie

3 moduły do złożenia na miejscu. Ten dokument prowadzi od rysunków, przez sprawdzenie pomieszczenia, po montaż.

Projekt	Szafa 270 biała
Rewizja	wariant 1, wersja 12

2700 mm
szerokość zabudowy

1980 mm
wysokość zabudowy

578 mm
głębokość z frontami

60 szt.
formatek, każda ma numer

Materiały

EGGER W1000 ST38 fronty i boki; obrzeże 37,3 m	18 mm 7,3 m²
EGGER W1000 ST19 boki, skrzynki szuflad i półki stałe; obrzeże 41,6 m	18 mm 13,4 m²
HDF biały (HDF) plecy	3 mm 5 m²
EGGER W1000 ST19 boki, skrzynki szuflad i półki stałe; obrzeże 7,8 m	16 mm 2,7 m²

Moduły

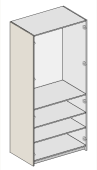

M1
Lewy
900 × 1980 × 560 mm
z frontem 578 mm, stoi na podłodze, 1 drążek, 2 półki regulowane, 1 półka stała, 2 fronty



M2
Środek
900 × 1980 × 560 mm
z frontem 578 mm, stoi na podłodze, 3 szuflady, 1 drążek, 3 półki stałe, 2 fronty

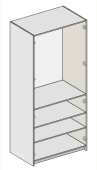

M3
Prawy
900 × 1980 × 560 mm
z frontem 578 mm, stoi na podłodze, 1 drążek, 2 półki regulowane, 1 półka stała, 2 fronty

01

Projekt w skrócie

Co dostajesz

Elementy tnie, okleja i pakuje zaufany zakład według tych samych plików, które widzisz tutaj.

28,4 m²	86,7 m	295,4 kg	19 poz.
płyt do cięcia	obrzeża	płyty, bez okuć (szacunek)	okuć i łączników

W paczce

☐ `dokumentacja.pdf`	ten dokument: rysunki, instrukcja montażu i listy
☐ `dokumentacja.html`	to samo w jednym pliku, do wydruku z przeglądarki
☐ `formatki.csv`	każda formatka w wierszu: wymiary gotowe i do cięcia, okleina, otwory, rowki
☐ `formatki-zbiorczo.csv`	te same formatki zgrupowane do zamówienia rozkroju
☐ `materialy.csv`	płyty i obrzeża w metrach kwadratowych i bieżących
☐ `okucia.csv`	okucia i łączniki z numerami artykułów
☐ `okucia-moduly.csv`	okucia osobno dla każdego modułu
☐ `wizualizacje/`	ujęcia całości w pełnej rozdzielczości
☐ `rysunki/`	rysunek wykonawczy każdej formatki, plik nosi jej numer
☐ `CZYTAJ.txt`	opis plików i kolumn

ⓘ **Numer formatki jest wszędzie ten sam**
Na rysunku, w tabeli, w pliku formatki.csv i na nazwie pliku rysunku wykonawczego. M2.14 to czternasta część modułu M2.



Widok z serwera: szafa

Widok z serwera: szafa

miarovo

03

Rysunki

Rzut z góry

Kody modułów w ramkach, litery ścian przy ścianach. Szerokości modułów leżą w łańcuchu wymiarów przy każdej ścianie.

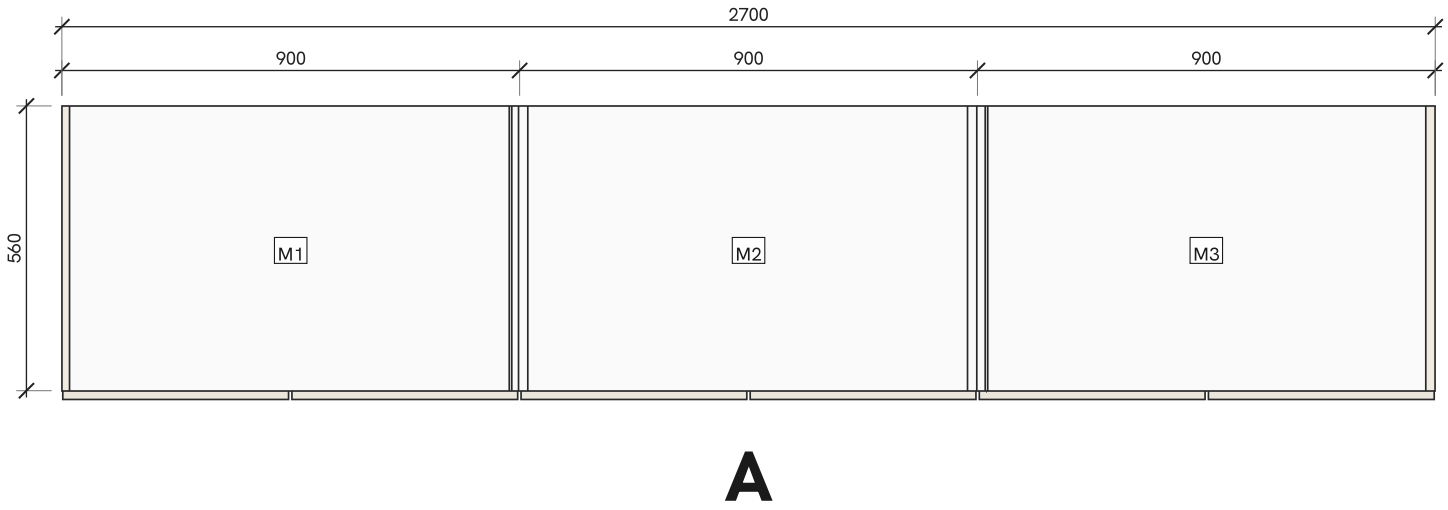

03

Rysunki

Widok frontów

Widok od strony pokoju, fronty zamknięte. Przy każdym froncie jego wymiar w milimetrach.

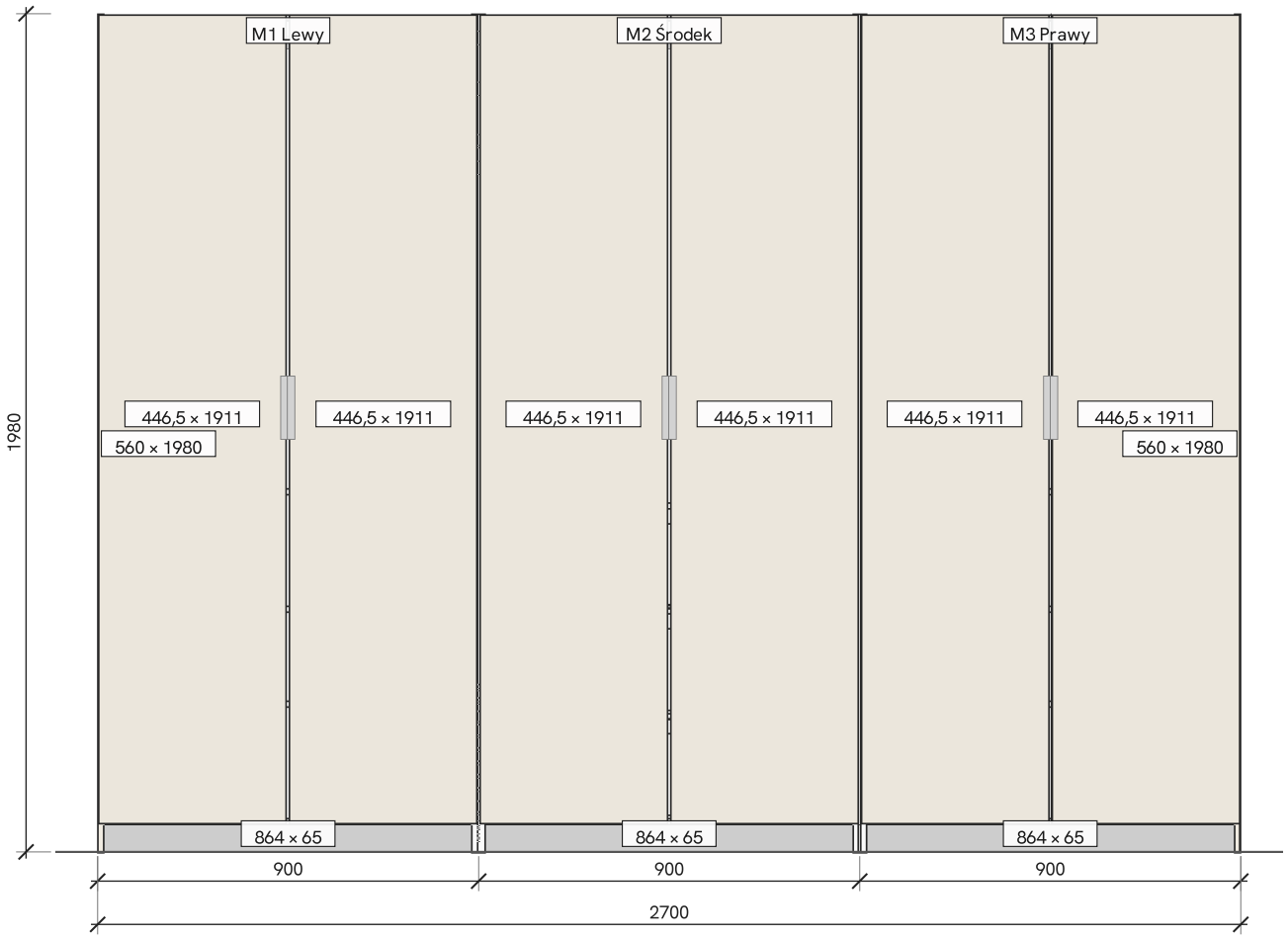

Szerokość	2700 mm
Wysokość	1980 mm
Głębokość	578 mm
Pokój	2600 mm

03

Rysunki

Korpusy bez frontów

Te same moduły bez frontów: łańcuchy wymiarów dają szerokości modułów i położenie półek.

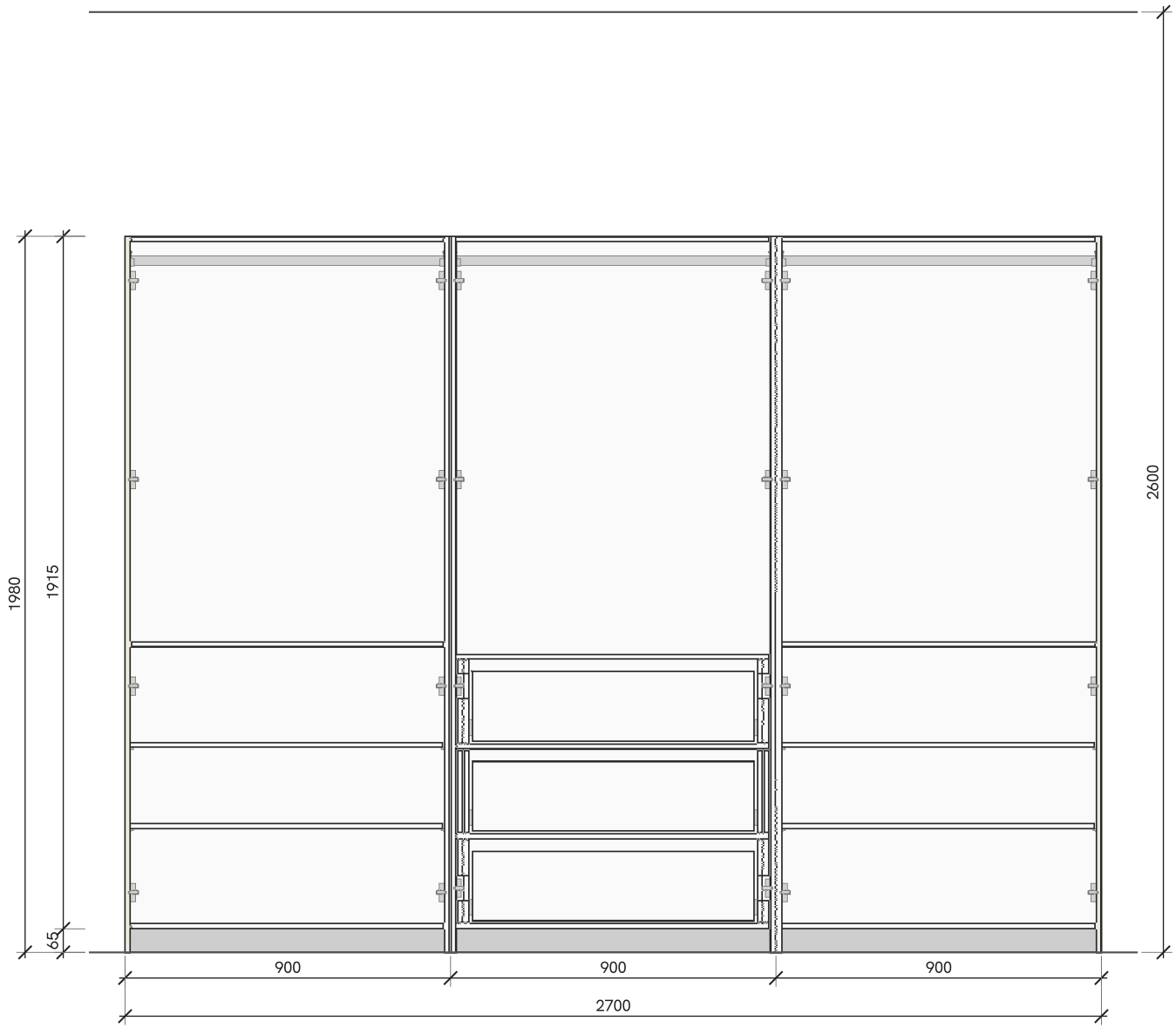

Szerokość	2700 mm
Wysokość	1980 mm
Głębokość	578 mm
Pokój	2600 mm

03

Rysunki

Wysokości

Poziomy, od których zaczynają się moduły, blat i cokół, liczone od podłogi.

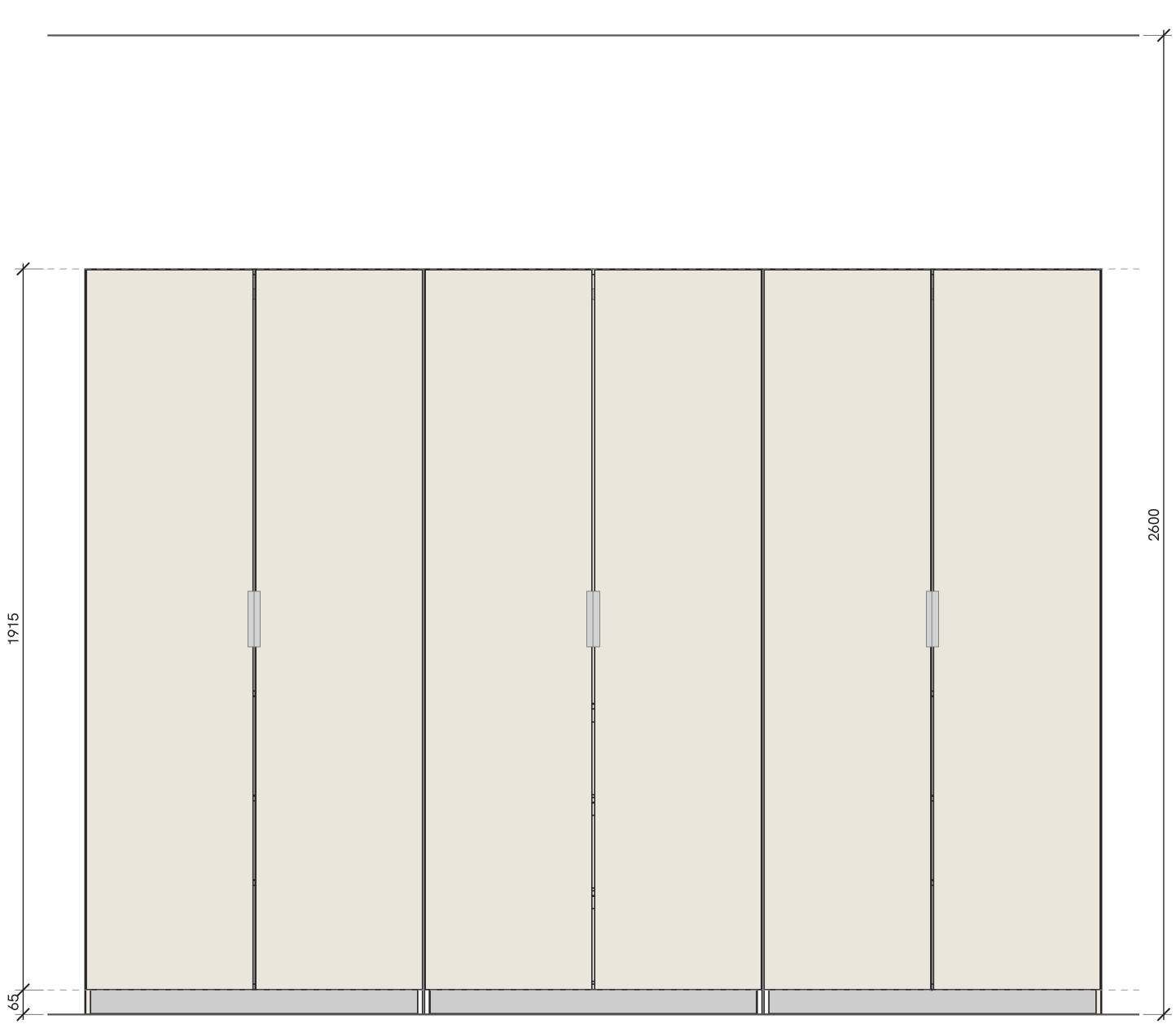

wysokość cokołu	65 mm
góra zabudowy	1980 mm
wysokość pomieszczenia	2600 mm
odstęp zabudowy od sufitu	620 mm

M1

Moduły

Lewy

W środku: 1 drążek, 2 półki regulowane, 1 półka stała, 2 fronty.

Szerokość	900 mm
Wysokość korpusu	1980 mm
Głębokość korpusu	560 mm
Głębokość z frontem	578 mm
Części	11
Masa płyt	ok. 82,4 kg
Montaż	stoi na podłodze

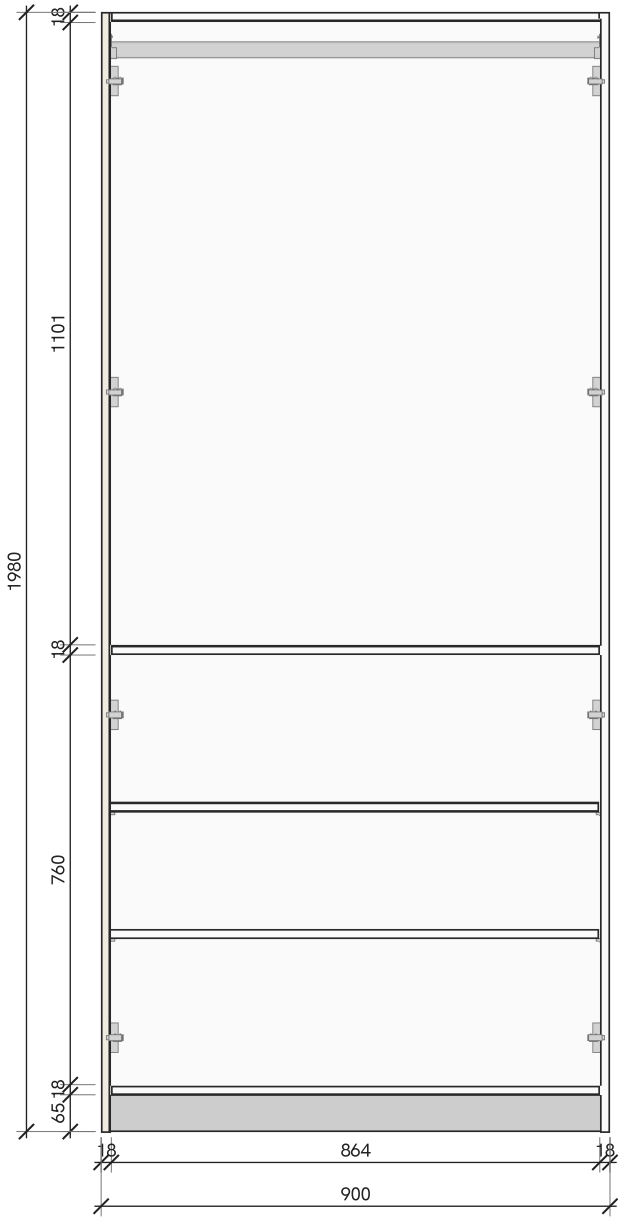

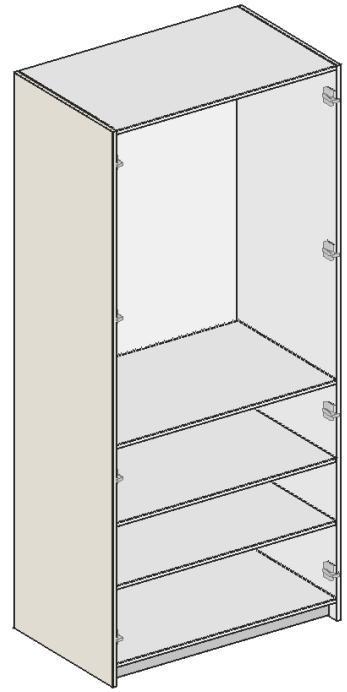

M1 Lewy: aksonometria

Wnętrze pokazuje prześwity między płytami: tyle miejsca masz na kosze, drążki i pudełka.

M2

Moduły

Środek

W środku: 3 szuflady, 1 drążek, 3 półki stałe, 2 fronty.

Szerokość	900 mm
Wysokość korpusu	1980 mm
Głębokość korpusu	560 mm
Głębokość z frontem	578 mm
Części	38
Masa płyt	ok. 130,5 kg
Montaż	stoi na podłodze

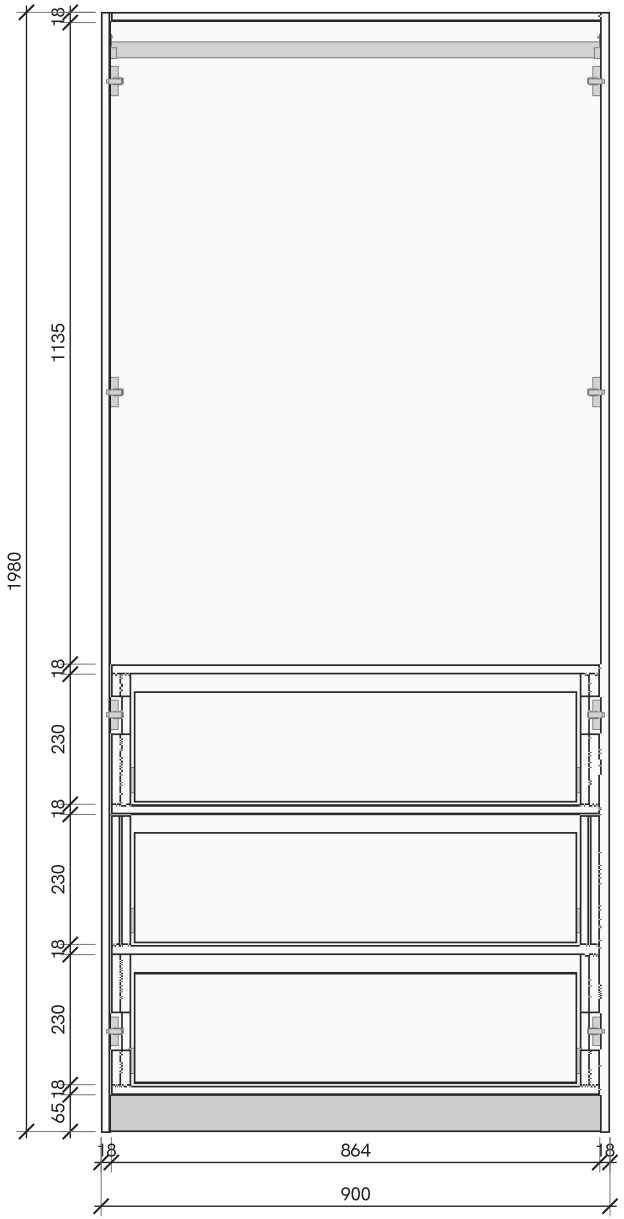

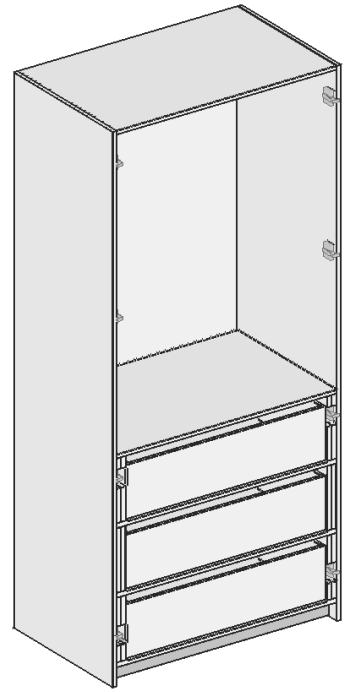

M2 Środek: aksonometria

Wnętrze pokazuje prześwity między płytami: tyle miejsca masz na kosze, drążki i pudełka.

M3

Moduły

Prawy

W środku: 1 drążek, 2 półki regulowane, 1 półka stała, 2 fronty.

Szerokość	900 mm
Wysokość korpusu	1980 mm
Głębokość korpusu	560 mm
Głębokość z frontem	578 mm
Części	11
Masa płyt	ok. 82,4 kg
Montaż	stoi na podłodze

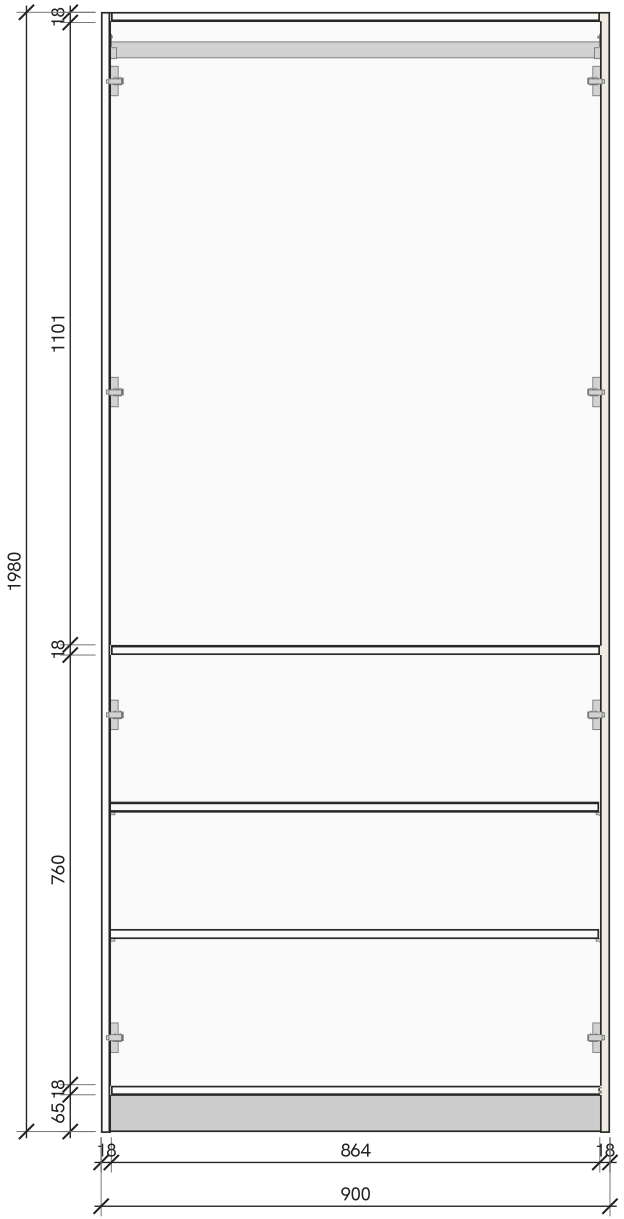

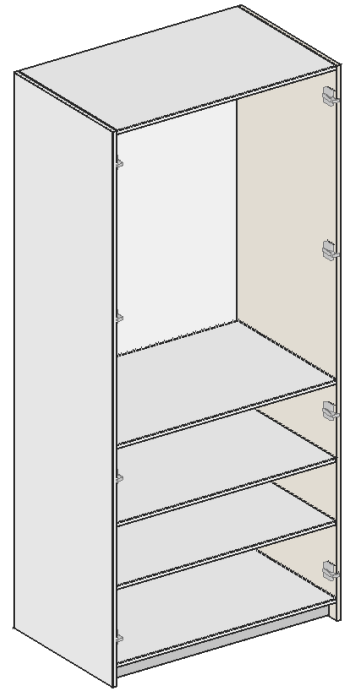

M3 Prawy: aksonometria

Wnętrze pokazuje prześwity między płytami: tyle miejsca masz na kosze, drążki i pudełka.

05

Zanim przyjedzie paczka

Zanim przyjedzie paczka

Odhaczaj po kolei i wpisuj zmierzone wartości długopisem. Liczby przy polach są z Twojego projektu.

Szerokość wnęki

- ☐ Szerokość przy podłodze _____ mm
- ☐ Szerokość w połowie wysokości _____ mm
- ☐ Szerokość pod sufitem _____ mm
  zabudowa potrzebuje 2700 mm.

Ściany i podłoga

- ☐ Pion lewej ściany _____ mm
  Odchyłka na 2 m poziomicy. Do 4 mm montujemy bez poprawek.
- ☐ Pion prawej ściany _____ mm
- ☐ Podłoga wzdłuż zabudowy _____ mm
  Różnica poziomów na całej długości, poziomicą 2 m.
- ☐ Listwa przypodłogowa zdjęta tam, gdzie stoją moduły na nóżkach

Wysokość pomieszczenia

- ☐ Wysokość przy lewej ścianie _____ mm
- ☐ Wysokość pośrodku _____ mm
- ☐ Wysokość przy prawej ścianie _____ mm
  Zabudowa ma 1980 mm, pokój w projekcie 2600 mm: 620 mm zapasu.

05

Zanim przyjedzie paczka

Zanim przyjedzie paczka (2)

Ciąg dalszy listy.

Dostawa

60 szt.	1980 mm	13,6 kg	295,4 kg
części w paczkach	najdłuższa część, M1.1	najcięższa część, M1.1	razem, płyty (szacunek)

Transport i miejsce

- [ ] **Najdłuższa część (1980 mm) przejdzie po schodach i przez drzwi**
  Zmierz klatkę schodową, drzwi wejściowe i zakręty. Windę sprawdź na wymiar i udźwig.
- [ ] **Paczki o masie do 13,6 kg ktoś wniesie**
  Masa to szacunek z wymiarów płyt, bez okuć.
- [ ] **Miejsce na złożenie korpusu M1 na leżąco**
  Korpus leży na podłodze na 1980 × 560 mm; z miejscem do chodzenia potrzebujesz około 3 × 2,1 m.

Montaż we dwie osoby

Moduły M1, M2, M3 są wysokie albo wiszą. Przy ich ustawianiu i zawieszaniu potrzebujesz drugiej osoby.

05

Zanim przyjedzie paczka

Zanim przyjedzie paczka (3)

Ciąg dalszy listy.

Narzędzia

- Miarka i ołówek
- Wkrętarka z bitami PZ2
- Klucz imbusowy 4 mm do konfirmatów
- Śrubokręt krzyżakowy PZ2 do obracania puszek Minifix
- Młotek gumowy
- Zszywacz tapicerski do zszywek 14 mm
- Poziomica 2 m
- Ścisk stolarski
- Kątownik stolarski
- Miękka podkładka (koc lub karton) pod korpusy

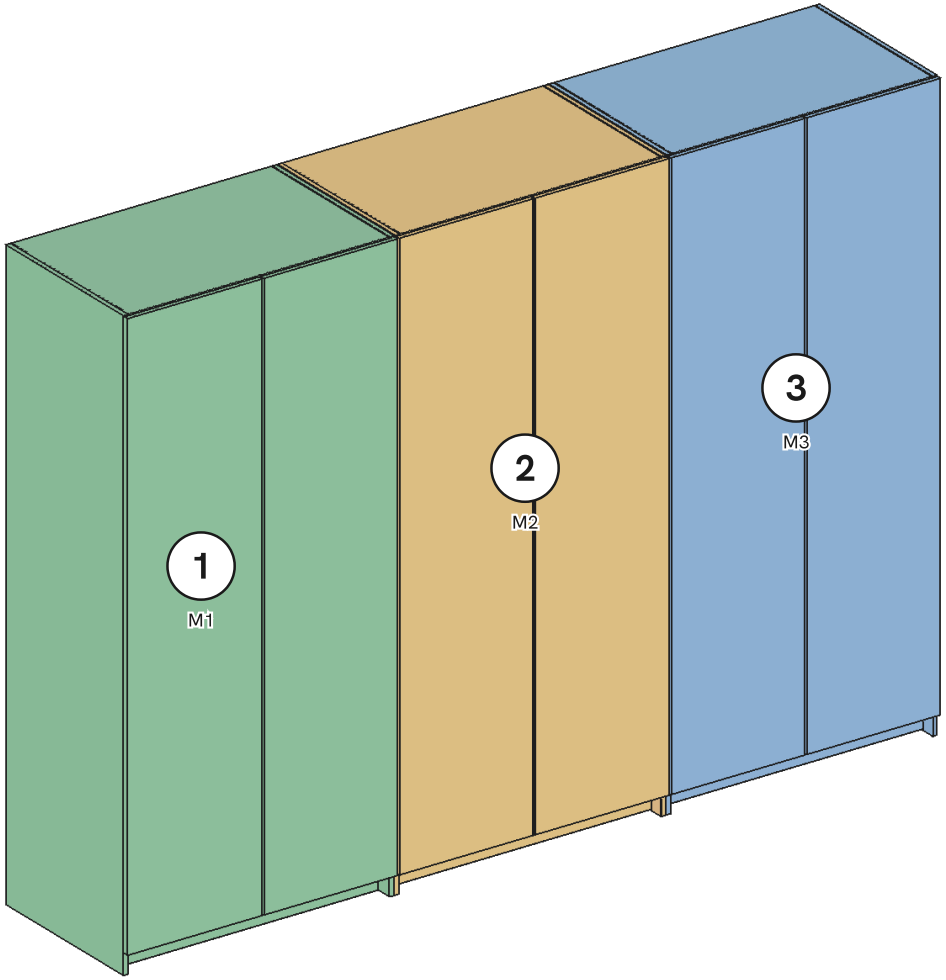

1. **M1 Lewy**
   zaczynasz od niego
2. **M2 Środek**
   obok poprzedniego
3. **M3 Prawy**
   obok poprzedniego

Po ustawieniu modułów zamontuj blendy i cokół, a na koniec wyreguluj fronty.

06

Montaż

Łączniki i okucia w tym projekcie

Tylko to, co jest w Twoim projekcie. Przy każdym kroku ilość podajemy osobno.



Minifix 15 + trzpień

Trzpień wkręć w krawędź płyty, puszkę wciśnij w otwór Ø15 w drugiej płycie strzałką w stronę trzpienia. Po zestawieniu płyt obróć puszkę o 180° śrubokrętem PZ2 – płyty zetkną się bez szczeliny.



Wkręt do płyt wiórowych

Wkręcaj prosto, bez wstępnego wiercenia w nawierconych otworach; nie przekręcaj, żeby nie zerwać gwintu w płycie.



Zawias z prowadnikiem

Puszkę zawiasu wciśnij w otwór Ø35 w drzwiach i przykręć; zawias zatrzaśnij na prowadniku przykręconym do boku, potem wyreguluj.

Konfirmat 7×50

Wkręt meblowy przez płytę w krawędź drugiej płyty; wkręcaj kluczem imbusowym 4 mm lub wkrętarką, bez przeciągania, żeby nie wyrwać gniazda.



Zszywka 14 mm

Plecy przybijaj zszywkami co ok. 150 mm, zaczynając od środka, po sprawdzeniu przekątnych.



Podpórka półki

Wciśnij w otwory Ø5 boków na tej samej wysokości po obu stronach półki.

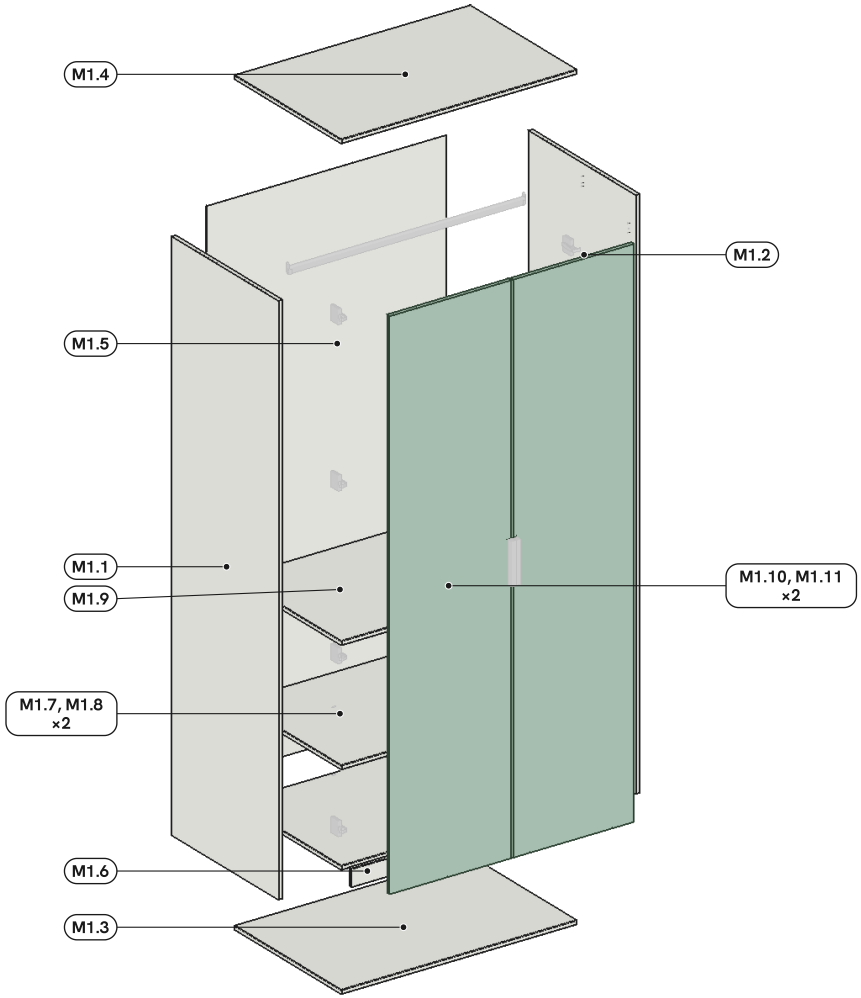

Korpus 900 × 1980 × 560 mm, z frontem 578 mm
11 części, 7 kroków, ok. 82,4 kg
stoi na podłodze.

Części

Nr	Element	Wymiar, mm	Materiał
M1.1	Bok lewy	560 × 1980 × 18	W1000 ST38
M1.2	Bok prawy	560 × 1980 × 18	W1000 ST19
M1.3	Dno	864 × 560 × 18	W1000 ST19
M1.4	Wieniec	864 × 560 × 18	W1000 ST19
M1.5	Plecy	880 × 1895 × 3	HDF biały
M1.6	Cokół	864 × 65 × 18	W1000 ST19
M1.7	Półka	862 × 556 × 18	W1000 ST19
M1.8	Półka	862 × 556 × 18	W1000 ST19
M1.9	Półka stała	864 × 557 × 18	W1000 ST19
M1.10	Drzwi 1	446,5 × 1911 × 18	W1000 ST38
M1.11	Drzwi 2	446,5 × 1911 × 18	W1000 ST38

Okucia i łączniki

GTV Mocowanie do drążka owalnego RDR (MR-RDRO-0000) – 2 szt.

Wkręt do wspornika drążka – 6 szt.

Drążek owalny 30x15 mm, stal chrom: 1 odcinek docięty z 3000 mm (ok. 860 mm)

BLUM MODUL 100°, zawias nakładany (91M2550) – 8 szt.

BLUM Wkręt do płyty wiórowej Ø3,5 × 17 mm (609.1700) – 40 szt.

BLUM MODUL prowadnik krzyżakowy 0 mm (193L6100) – 8 szt.

GTV Uchwyt krawędziowy HEXI (UA-HEXI-96) – 2 szt.

Wkręt do płyt wiórowych 3,5×16 mm – 4 szt.

GTV Podpórka półki Ø5×16 (MR-TDL011-01) – 8 szt.

Łączniki: Zszywka 14 mm ×44, Minifix 15 + trzpień ×11, Kołek 8×30 ×15, Konfirmat 7×50 ×15

1 Przygotowanie boków

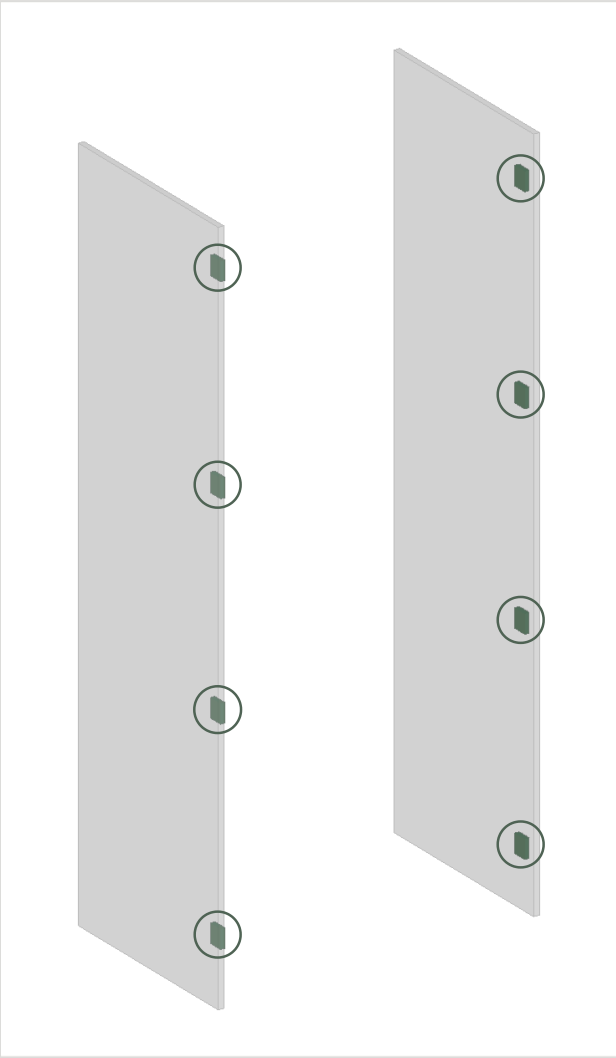

Zanim zaczniesz składać korpus, połóż boki i przegrody płasko na podłodze. Przykręć prowadniki zawiasów (8 szt.) na M1.1, M1.2, w miejscach wskazanych na rysunku. Sprawdź, czy okucia leżą równo i nie wystają poza krawędź płyty.

8× BLUM MODUL prowadnik krzyżakowy 0 mm

Po zamontowaniu M1

- [ ] Korpus stoi w poziomie i w pionie
  Poziomica 2 m wzdłuż i w poprzek.
- [ ] Korpus jest skręcony z sąsiednim modułem
- [ ] Fronty zamykają się równo
  Szczeliny wyreguluj w kroku końcowym.

2 Korpus: bok bazowy, dno, wieniec, półki stałe, zamknięcie bokiem

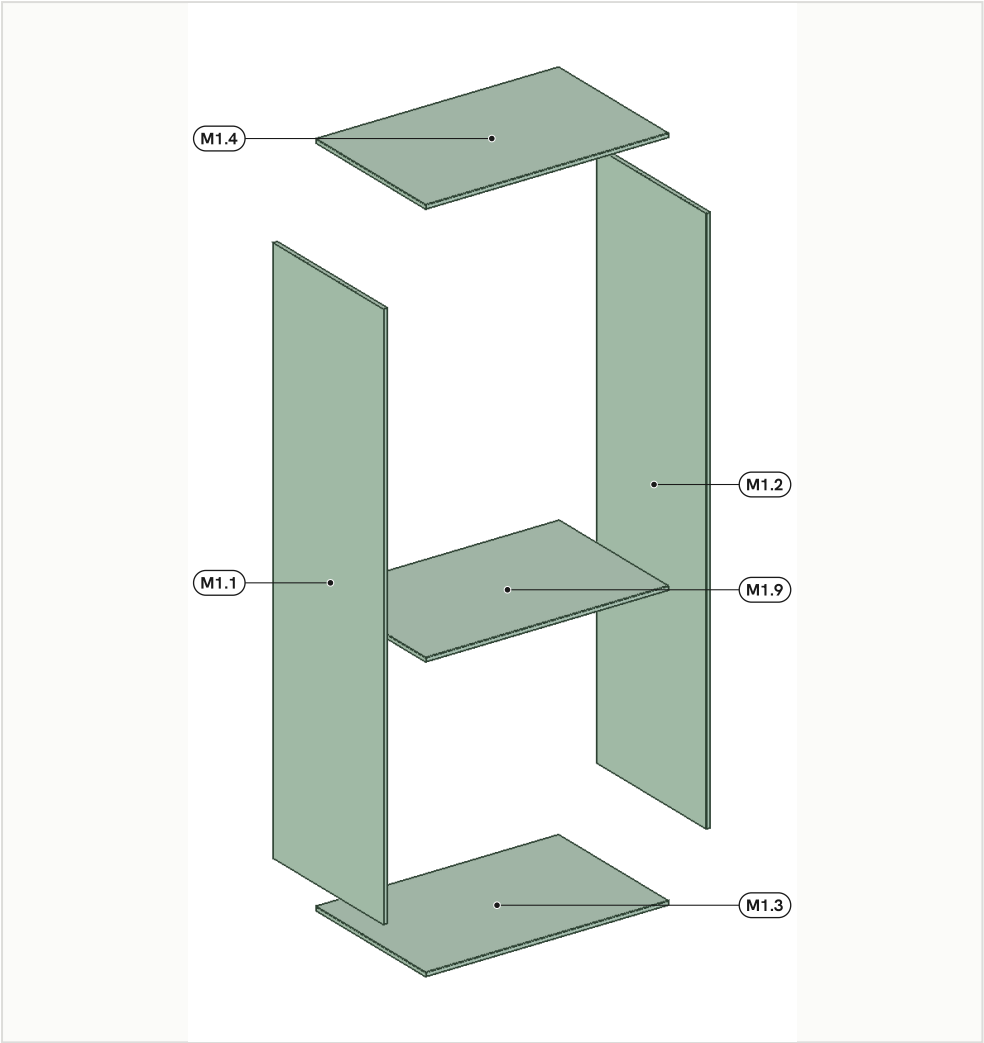

Korpus składaj na boku; po złożeniu podniesiesz go, obracając wokół dolnej krawędzi (przekątna 2175 mm przy suficie 2600 mm). Połóż bok M1.1 wewnętrzną stroną do góry na miękkiej podkładce i dołącz do niego: dno M1.3, wieniec M1.4, półka stała M1.9. Na koniec załóż bok M1.2 i dociśnij całość. Trzpienie Minifix wkręć w krawędzie płyt, puszki wciśnij w otwory drugiej płyty i dokręć dopiero po zestawieniu obu elementów. Kołki wbij gumowym młotkiem do oporu. Konfirmaty wkręcaj wkrętarką bez przeciągania. Zmierz przekątne korpusu: różnica nie może przekraczać 2 mm.

- 9× Minifix 15 + trzpień
- 9× Konfirmat 7×50
- 12× Kołek 8×30

3 Plecy nakładane

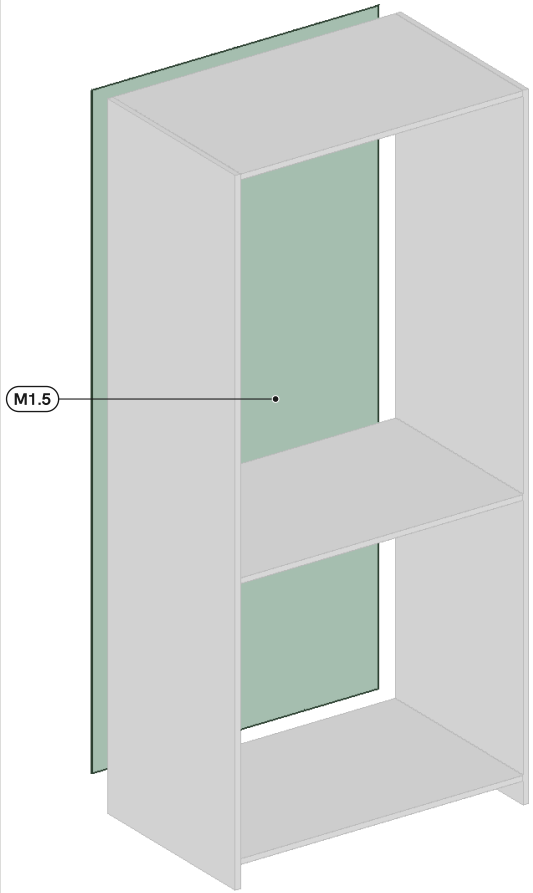

Najpierw zmierz przekątne korpusu (różnica najwyżej 2 mm). Potem przyłóż plecy M1.5 do tyłu korpusu równo z krawędziami i przymocuj, zaczynając od środka.

44× Zszywka 14 mm

4 Ustawienie na miejscu

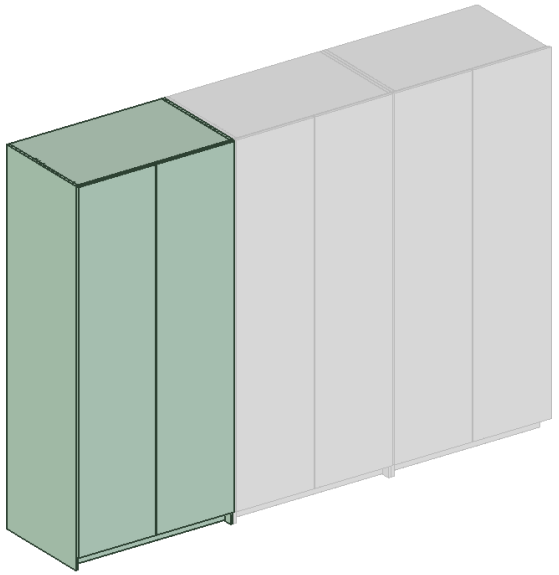

Postaw korpus, obracając go z pozycji na boku wokół dolnej krawędzi (przekątna 2175 mm, sufit 2600 mm). Ustaw korpus na miejscu i wypoziomuj go nóżkami poziomicą 2 m wzdłuż i w poprzek.

5 Półki, kosze i wyposażenie wnętrza

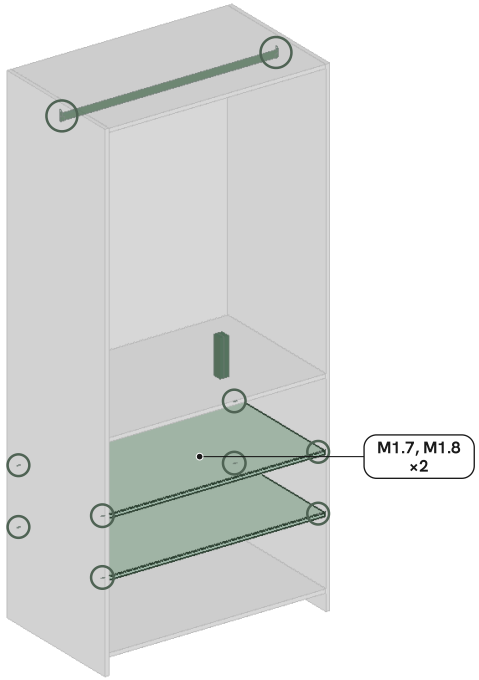

Wsuń półki: półka M1.7, M1.8. Wciśnij podpórki półek (8 szt.) w otwory boków na tej samej wysokości po obu stronach każdej półki; sprawdź, czy półka się nie kołysze. Przykręć wsporniki drążka na tej samej wysokości i wsuń drążek; Drążek owalny 30x15 mm, stal chrom: 1 odcinek docięty z 3000 mm (ok. 860 mm). Zamontuj według instrukcji producenta.

2× GTV Mocowanie do drążka owalnego RDR

6 Cokół i blendy

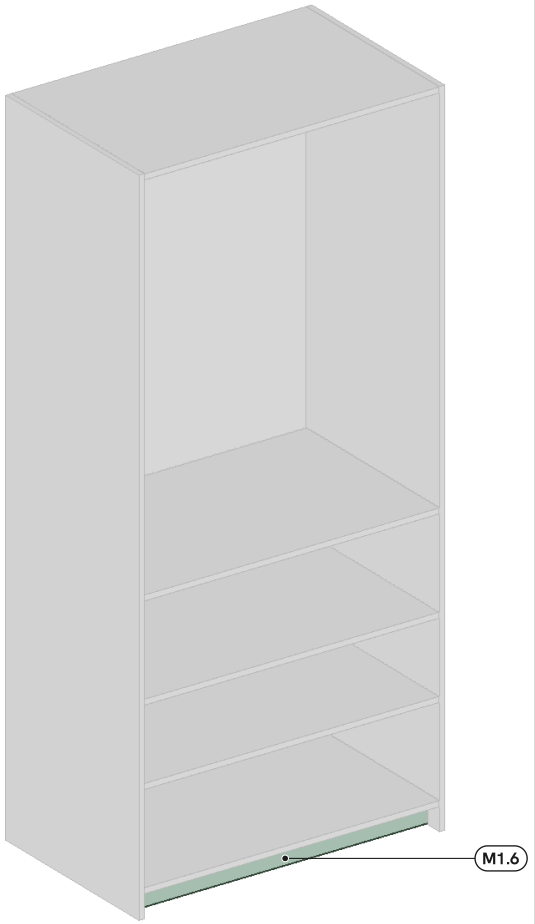

Zamontuj elementy: cokół M1.6.

2× Minifix 15 + trzpień

6× Konfirmat 7×50

7 Fronty, zawiasy i uchwyty

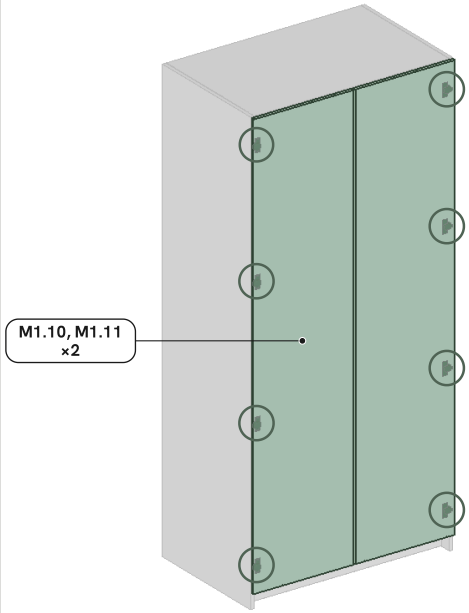

Zamocuj fronty: drzwi M1.10, M1.11. W drzwiach wciśnij i przykręć puszki zawiasów, a zawiasy zatrzaśnij na prowadnikach przykręconych do boków i przegród. Zawiasy na drzwi – M1.10, M1.11: 4 × BLUM MODUL 100° (zawias nakładany) (91M2550). Szczeliny między frontami wyreguluj w kroku końcowym.

8× BLUM MODUL 100°, zawias nakładany

Po zamontowaniu M1

- [ ] Korpus stoi w poziomie i w pionie
  Poziomica 2 m wzdłuż i w poprzek.
- [ ] Korpus jest skręcony z sąsiednim modułem
- [ ] Fronty zamykają się równo
  Szczeliny wyreguluj w kroku końcowym.

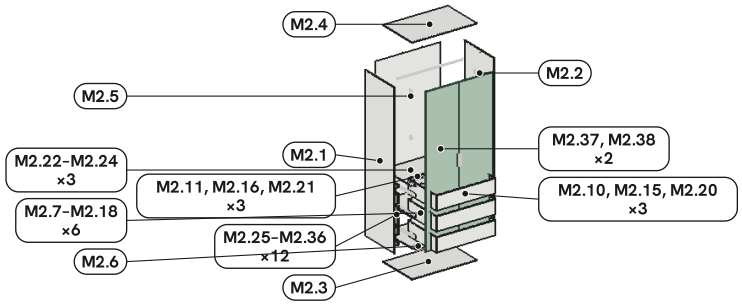

Korpus 900 × 1980 × 560 mm, z frontem 578 mm
38 części, 11 kroków, ok. 130,5 kg
stoi na podłodze.

Wszystkie 38 części modułu są w tabeli na następnej karcie.

Okucia i łączniki

- GTV Prowadnica kulkowa H45 VERSALITE PLUS+ NL 500 (PK-L-H45-500-B) – 3 kpl.
- Wkręt 3,5×13 mm prowadnicy do boku korpusu – 42 szt.
- Wkręt 3,5×13 mm prowadnicy do boku szuflady – 18 szt.
- GTV Mocowanie do drążka owalnego RDR (MR-RDRO-0000) – 2 szt.
- Wkręt do wspornika drążka – 6 szt.
- Drążek owalny 30x15 mm, stal chrom: 1 odcinek docięty z 3000 mm (ok. 860 mm)
- BLUM MODUL 100°, zawias nakładany (91M2550) – 8 szt.
- BLUM Wkręt do płyty wiórowej Ø3,5 × 17 mm (609.1700) – 40 szt.
- BLUM MODUL prowadnik krzyżakowy 0 mm (193L6100) – 8 szt.
- GTV Uchwyt krawędziowy HEXI (UA-HEXI-96) – 2 szt.
- Wkręt do płyt wiórowych 3,5×16 mm – 4 szt.
- Łączniki: Zszywka 14 mm ×56, Wkręt 4×30 ×36, Konfirmat 7×50 ×47, Kołek 8×30 ×59, Minifix 15 + trzpień ×45, Szybkozłącze GTV fi 5 ×4

M2 Środek: części

Moduł M2, wymiary w mm.

Części

Nr	Element	Wymiar, mm	Materiał
M2.1	Bok lewy	560 × 1980 × 18	W1000 ST19
M2.2	Bok prawy	560 × 1980 × 18	W1000 ST19
M2.3	Dno	864 × 560 × 18	W1000 ST19
M2.4	Wieniec	864 × 560 × 18	W1000 ST19
M2.5	Plecy	880 × 1895 × 3	HDF biały
M2.6	Cokół	864 × 65 × 18	W1000 ST19
M2.7	Bok szuflady lewy	528 × 197 × 16	W1000 ST19
M2.8	Bok szuflady prawy	528 × 197 × 16	W1000 ST19
M2.9	Dno szuflady	750,6 × 528 × …	W1000 ST19
M2.10	Czoło skrzynki	782,6 × 197 × …	W1000 ST19
M2.11	Tył szuflady	750,6 × 181 × …	W1000 ST19
M2.12	Bok szuflady lewy	528 × 197 × 16	W1000 ST19
M2.13	Bok szuflady prawy	528 × 197 × 16	W1000 ST19

Części

Nr	Element	Wymiar, mm	Materiał
M2.14	Dno szuflady	750,6 × 528 × …	W1000 ST19
M2.15	Czoło skrzynki	782,6 × 197 × …	W1000 ST19
M2.16	Tył szuflady	750,6 × 181 × …	W1000 ST19
M2.17	Bok szuflady lewy	528 × 197 × 16	W1000 ST19
M2.18	Bok szuflady prawy	528 × 197 × 16	W1000 ST19
M2.19	Dno szuflady	750,6 × 528 × …	W1000 ST19
M2.20	Czoło skrzynki	782,6 × 197 × …	W1000 ST19
M2.21	Tył szuflady	750,6 × 181 × …	W1000 ST19
M2.22	Półka stała	864 × 557 × 18	W1000 ST19
M2.23	Półka stała	864 × 557 × 18	W1000 ST19
M2.24	Półka stała	864 × 557 × 18	W1000 ST19
M2.25	Płyta pod prowadnice	557 × 230 × 18	W1000 ST19
M2.26	Płyta pod prowadnice	557 × 230 × 18	W1000 ST19

Części

Nr	Element	Wymiar, mm	Materiał
M2.27	Płyta pod prowadnice	557 × 230 × 18	W1000 ST19
M2.28	Płyta pod prowadnice	557 × 230 × 18	W1000 ST19
M2.29	Płyta pod prowadnice	557 × 230 × 18	W1000 ST19
M2.30	Płyta pod prowadnice	557 × 230 × 18	W1000 ST19
M2.31	Płyta pod prowadnice	557 × 230 × 18	W1000 ST19
M2.32	Płyta pod prowadnice	557 × 230 × 18	W1000 ST19
M2.33	Płyta pod prowadnice	557 × 230 × 18	W1000 ST19
M2.34	Płyta pod prowadnice	557 × 230 × 18	W1000 ST19
M2.35	Płyta pod prowadnice	557 × 230 × 18	W1000 ST19
M2.36	Płyta pod prowadnice	557 × 230 × 18	W1000 ST19
M2.37	Drzwi 1	446,5 × 1911 × …	W1000 ST38
M2.38	Drzwi 2	446,5 × 1911 × …	W1000 ST38

1 Przygotowanie boków

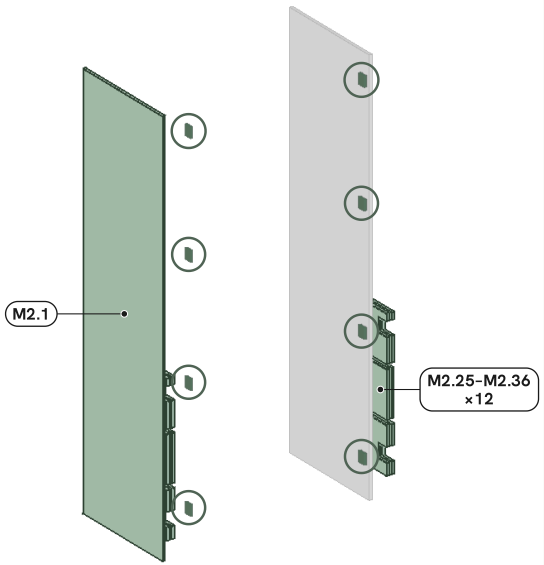

Połóż bok M2.1 zewnętrzną stroną do podłogi i przykręć do niego płyty pod prowadnice (płyta pod prowadnice ×12 (M2.25–M2.36)). Ułóż płyty przednią krawędzią równo z przednią krawędzią boku. Przykręć prowadniki zawiasów (8 szt.) na M2.1, M2.2, w miejscach wskazanych na rysunku. Prowadnice szuflad (GTV Prowadnica kulkowa H45 VERSALITE PLUS+ NL 500 (PK-L-H45-500-B) – 3 kpl.) przykręć na M2.26, M2.28, M2.30, M2.32, M2.34, M2.36. Sprawdź, czy okucia leżą równo i nie wystają poza krawędź płyty.

- **27×** Wkręt 4×30
- **42×** Wkręt 3,5×13 mm pr
- **3×** GTV Prowadnica kulkowa H45 VERSALITE PLUS+ NL 500 (kpl.)
- **18×** Wkręt 3,5×13 mm pr

2 Korpus: dno, wieniec, półki stałe, zamknięcie bokiem

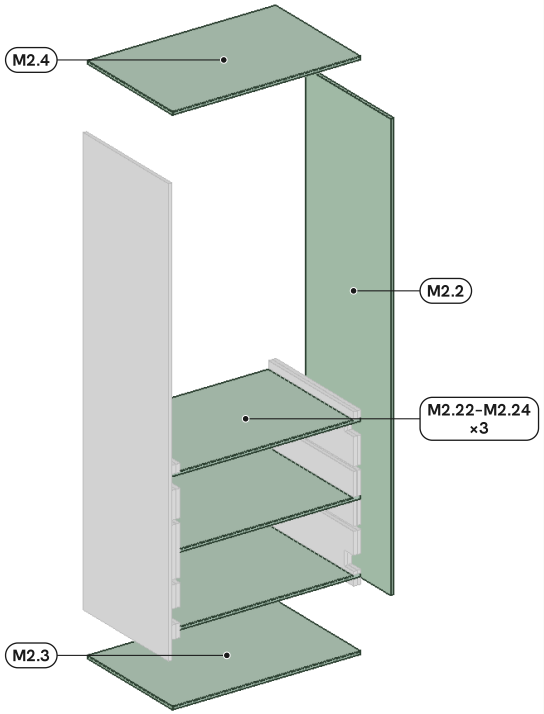

Korpus składaj na boku; po złożeniu podniesiesz go, obracając wokół dolnej krawędzi (przekątna 2175 mm przy suficie 2600 mm). Bok M2.1 z poprzedniego kroku leży wewnętrzną stroną do góry. Dołącz do niego: dno M2.3, wieniec M2.4, półka stała M2.22–M2.24. Na koniec załóż bok M2.2 i dociśnij całość. Kołki wbij gumowym młotkiem do oporu. Konfirmaty wkręcaj wkrętarką bez przeciągania. Zmierz przekątne korpusu: różnica nie może przekraczać 2 mm.

- 9× Wkręt 4×30
- 10× Kołek 8×30
- 15× Konfirmat 7×50

3 Korpus: konfirmaty przez bok bazowy

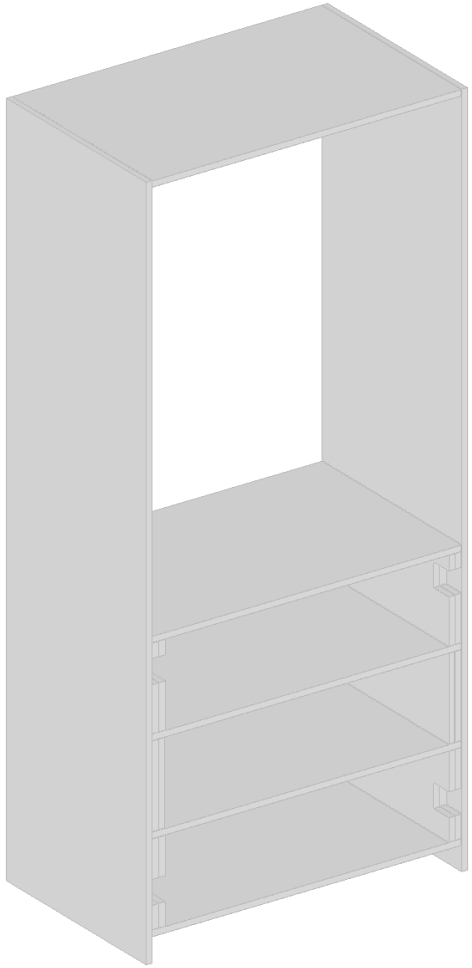

Obróć korpus na drugi bok i wkręć konfirmaty przez bok M2.1, który do tej pory leżał zewnętrzną stroną na podłodze. Konfirmaty wkręcaj wkrętarką bez przeciągania.

- 15× Konfirmat 7×50
- 10× Kołek 8×30

4 Plecy nakładane

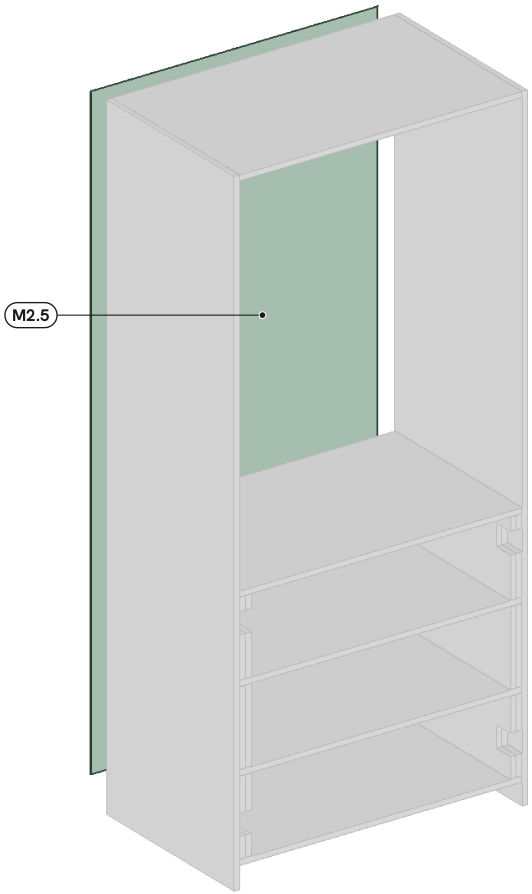

Najpierw zmierz przekątne korpusu (różnica najwyżej 2 mm). Potem przyłóż plecy M2.5 do tyłu korpusu równo z krawędziami i przymocuj, zaczynając od środka.

- 56× Zszywka 14 mm

5 Ustawienie na miejscu

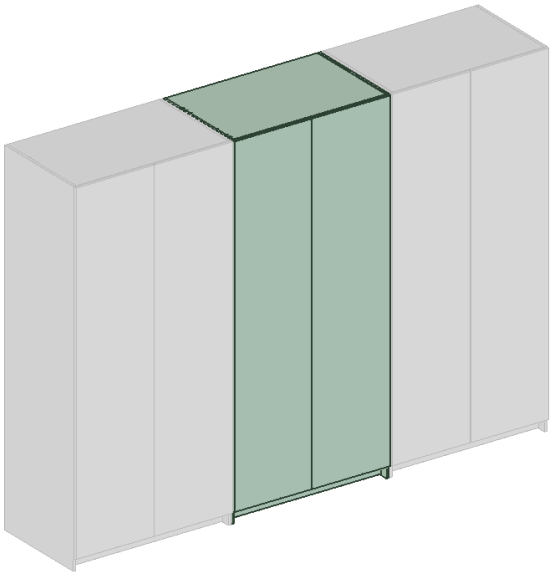

Postaw korpus, obracając go z pozycji na boku wokół dolnej krawędzi (przekątna 2175 mm, sufit 2600 mm). Ustaw korpus na miejscu i wypoziomuj go nóżkami poziomicą 2 m wzdłuż i w poprzek. Sąsiedni moduł już stoi: skręć z nim korpus – M1 (bok M2.1 z M1.2).

4× Szybkozłącze GTV fi 5

6 Szuflada d1: skrzynka i prowadnice

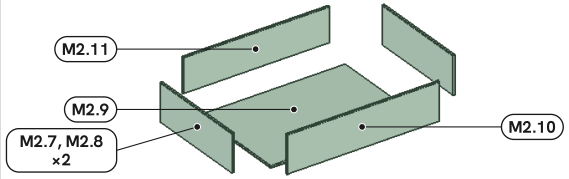

Złóż skrzynkę cargo „d1”: bok szuflady M2.7, M2.8, dno szuflady M2.9, czoło skrzynki M2.10, tył szuflady M2.11. Wsuń gotową skrzynkę na prowadnice i sprawdź swobodny bieg.

15× Minifix 15 + trzpień

12× Kołek 8×30

7 Szuflada d2: skrzynka i prowadnice

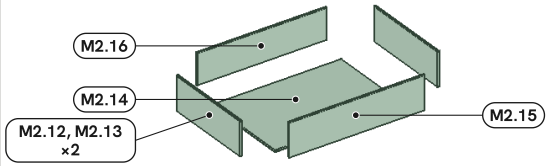

Złóż skrzynkę cargo „d2”: bok szuflady M2.12, M2.13, dno szuflady M2.14, czoło skrzynki M2.15, tył szuflady M2.16. Wsuń gotową skrzynkę na prowadnice i sprawdź swobodny bieg.

15× Minifix 15 + trzpień

12× Kołek 8×30

8 Szuflada d3: skrzynka i prowadnice

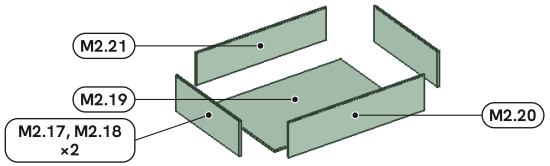

Złóż skrzynkę cargo „d3”: bok szuflady M2.17, M2.18, dno szuflady M2.19, czoło skrzynki M2.20, tył szuflady M2.21. Wsuń gotową skrzynkę na prowadnice i sprawdź swobodny bieg.

15× Minifix 15 + trzpień

12× Kołek 8×30

9 Półki, kosze i wyposażenie wnętrza



Przykręć wsporniki drążka na tej samej wysokości i wsuń drążek; Drążek owalny 30x15 mm, stal chrom: 1 odcinek docięty z 3000 mm (ok. 860 mm). Zamontuj według instrukcji producenta.

2× GTV Mocowanie do drążka owalnego RDR

10 Cokół i blendy



Zamontuj elementy: cokół M2.6.

8× Konfirmat 7×50

3× Kołek 8×30

11 Fronty, zawiasy i uchwyty

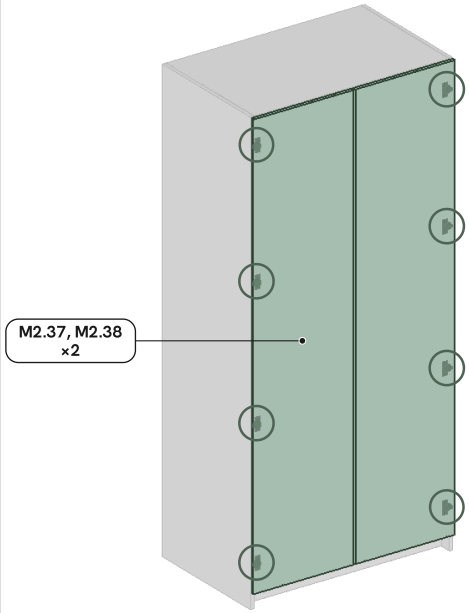

Zamocuj fronty: drzwi M2.37, M2.38. W drzwiach wciśnij i przykręć puszki zawiasów, a zawiasy zatrzaśnij na prowadnikach przykręconych do boków i przegród. Zawiasy na drzwi – M2.37, M2.38: 4 × BLUM MODUL 100° (zawias nakładany) (91M2550). Szczeliny między frontami wyreguluj w kroku końcowym.

8× BLUM MODUL 100°, zawias nakładany

Po zamontowaniu M2

- [ ] Korpus stoi w poziomie i w pionie
  Poziomica 2 m wzdłuż i w poprzek.
- [ ] Korpus jest skręcony z sąsiednim modułem
- [ ] Szuflady wysuwają się i wracają bez oporu
- [ ] Fronty zamykają się równo
  Szczeliny wyreguluj w kroku końcowym.

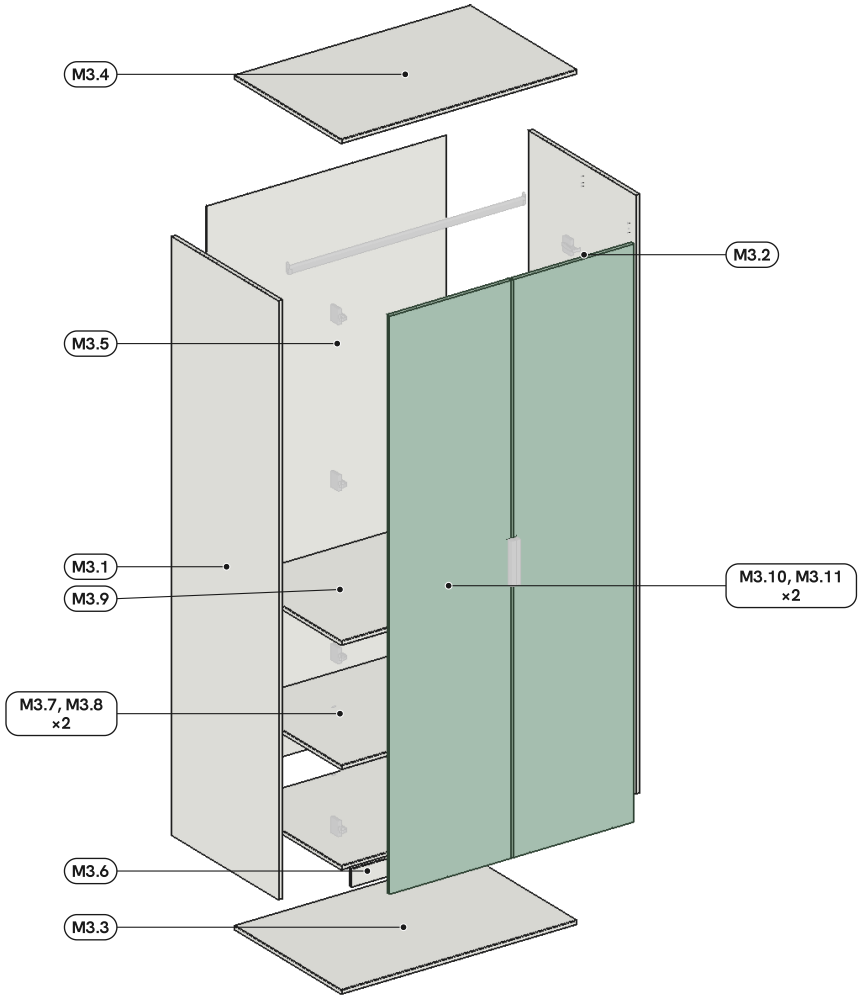

Korpus 900 × 1980 × 560 mm, z frontem 578 mm
11 części, 8 kroków, ok. 82,4 kg
stoi na podłodze.

Części

Nr	Element	Wymiar, mm	Materiał
M3.1	Bok lewy	560 × 1980 × 18	W1000 ST19
M3.2	Bok prawy	560 × 1980 × 18	W1000 ST38
M3.3	Dno	864 × 560 × 18	W1000 ST19
M3.4	Wieniec	864 × 560 × 18	W1000 ST19
M3.5	Plecy	880 × 1895 × 3	HDF biały
M3.6	Cokół	864 × 65 × 18	W1000 ST19
M3.7	Półka	862 × 556 × 18	W1000 ST19
M3.8	Półka	862 × 556 × 18	W1000 ST19
M3.9	Półka stała	864 × 557 × 18	W1000 ST19
M3.10	Drzwi 1	446,5 × 1911 × 18	W1000 ST38
M3.11	Drzwi 2	446,5 × 1911 × 18	W1000 ST38

Okucia i łączniki

GTV Mocowanie do drążka owalnego RDR (MR-RDRO-0000) – 2 szt.

Wkręt do wspornika drążka – 6 szt.

Drążek owalny 30x15 mm, stal chrom: 1 odcinek docięty z 3000 mm (ok. 860 mm)

BLUM MODUL 100°, zawias nakładany (91M2550) – 8 szt.

BLUM Wkręt do płyty wiórowej Ø3,5 × 17 mm (609.1700) – 40 szt.

BLUM MODUL prowadnik krzyżakowy 0 mm (193L6100) – 8 szt.

GTV Uchwyt krawędziowy HEXI (UA-HEXI-96) – 2 szt.

Wkręt do płyt wiórowych 3,5×16 mm – 4 szt.

GTV Podpórka półki Ø5×16 (MR-TDL011-01) – 8 szt.

Łączniki: Zszywka 14 mm ×44, Konfirmat 7×50 ×15, Kołek 8×30 ×15, Minifix 15 + trzpień ×11, Szybkozłącze GTV fi 5 ×4

M3 Prawy: krok 1

1 Przygotowanie boków

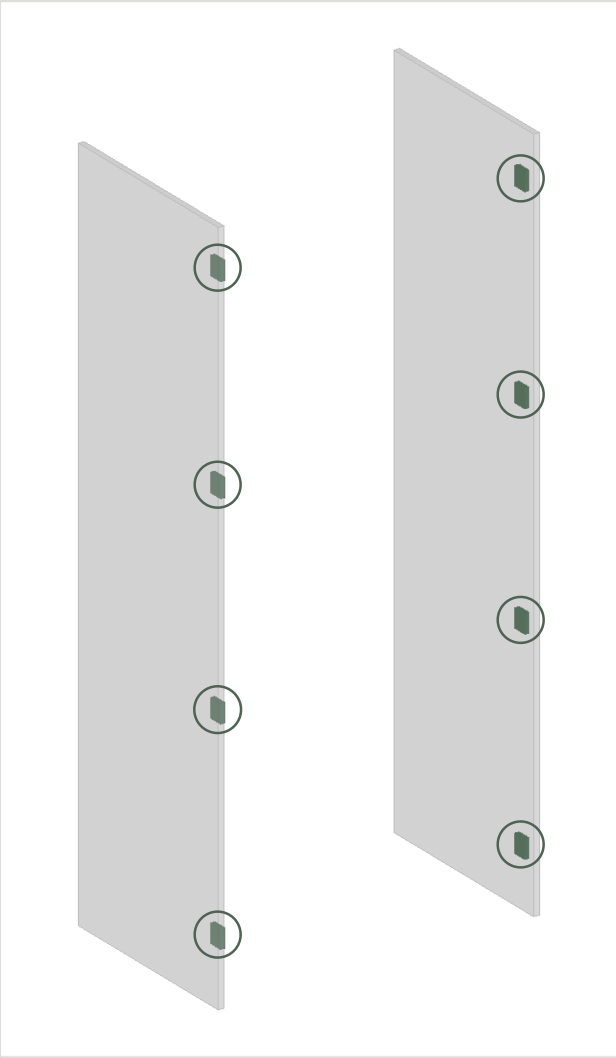

Zanim zaczniesz składać korpus, połóż boki i przegrody płasko na podłodze. Przykręć prowadniki zawiasów (8 szt.) na M3.1, M3.2, w miejscach wskazanych na rysunku. Sprawdź, czy okucia leżą równo i nie wystają poza krawędź płyty.

8× BLUM MODUL prowadnik krzyżakowy 0 mm

Po zamontowaniu M3

- [ ] Korpus stoi w poziomie i w pionie
  Poziomica 2 m wzdłuż i w poprzek.
- [ ] Korpus jest skręcony z sąsiednim modułem
- [ ] Fronty zamykają się równo
  Szczeliny wyreguluj w kroku końcowym.

2 Korpus: bok bazowy, dno, wieniec, półki stałe, zamknięcie bokiem

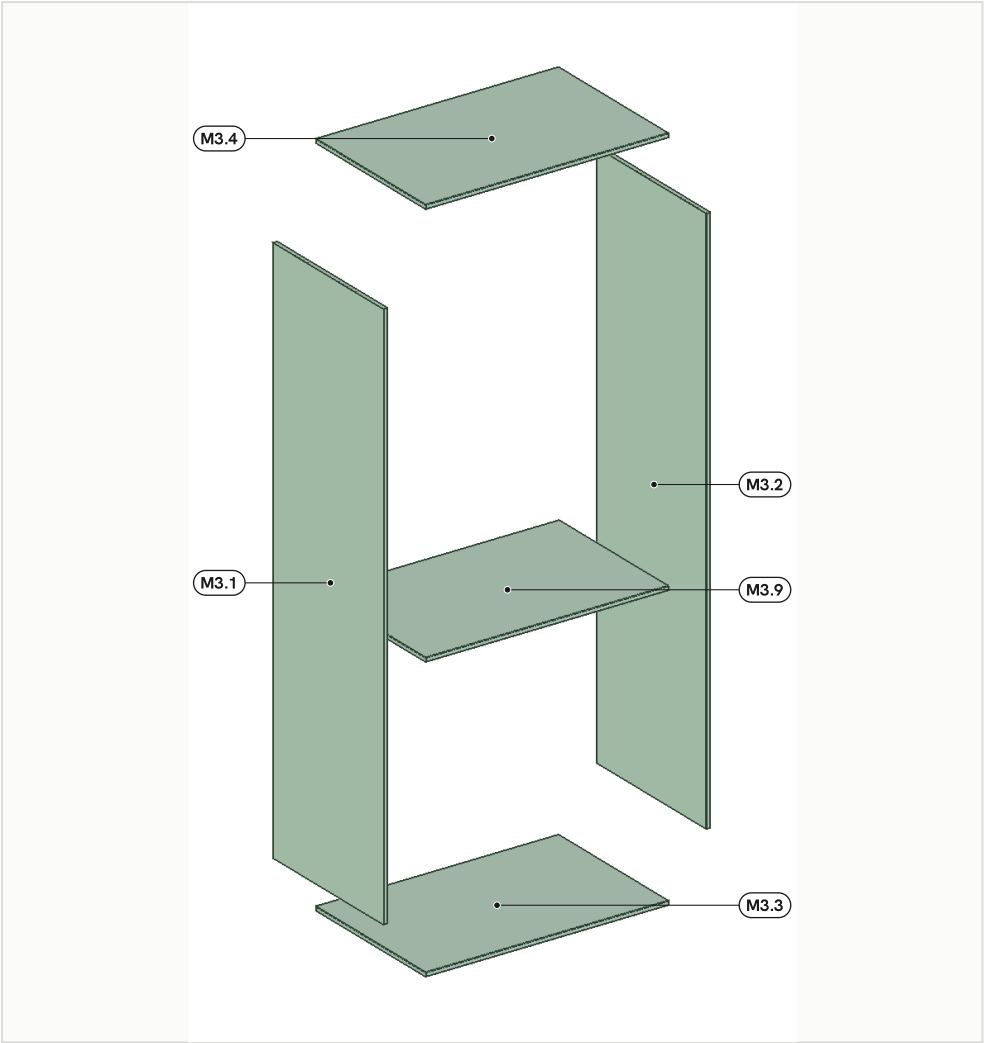

Korpus składaj na boku; po złożeniu podniesiesz go, obracając wokół dolnej krawędzi (przekątna 2175 mm przy suficie 2600 mm). Połóż bok M3.1 wewnętrzną stroną do góry na miękkiej podkładce i dołącz do niego: dno M3.3, wieniec M3.4, półka stała M3.9. Na koniec załóż bok M3.2 i dociśnij całość. Trzpienie Minifix wkręć w krawędzie płyt, puszki wciśnij w otwory drugiej płyty i dokręć dopiero po zestawieniu obu elementów. Kołki wbij gumowym młotkiem do oporu. Zmierz przekątne korpusu: różnica nie może przekraczać 2 mm.

- 9× Minifix 15 + trzpień
- 6× Kołek 8×30

3 Korpus: konfirmaty przez bok bazowy

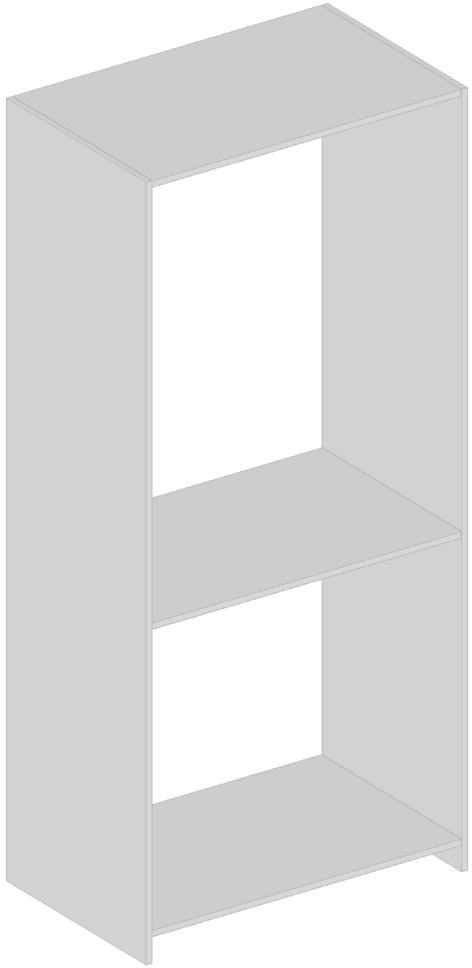

Obróć korpus na drugi bok i wkręć konfirmaty przez bok M3.1, który do tej pory leżał zewnętrzną stroną na podłodze. Konfirmaty wkręcaj wkrętarką bez przeciągania.

9× Konfirmat 7×50

6× Kołek 8×30

4 Plecy nakładane

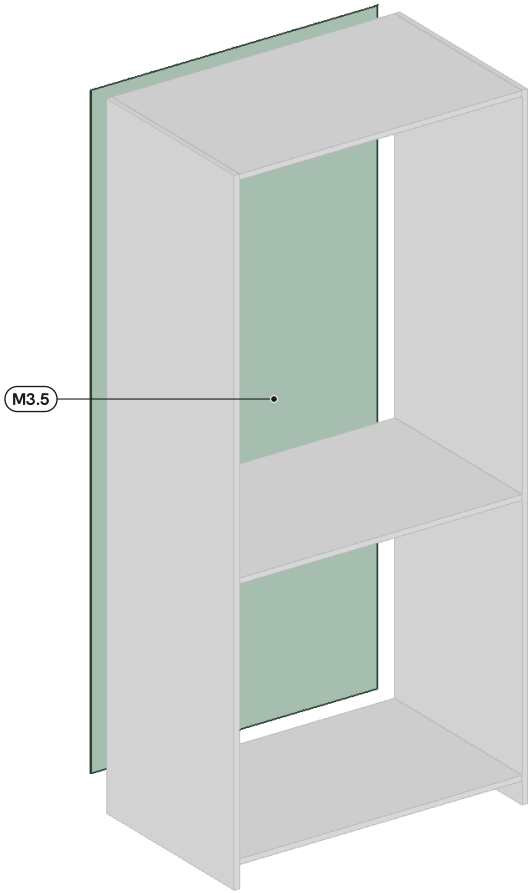

Najpierw zmierz przekątne korpusu (różnica najwyżej 2 mm). Potem przyłóż plecy M3.5 do tyłu korpusu równo z krawędziami i przymocuj, zaczynając od środka.

44× Zszywka 14 mm

5 Ustawienie na miejscu

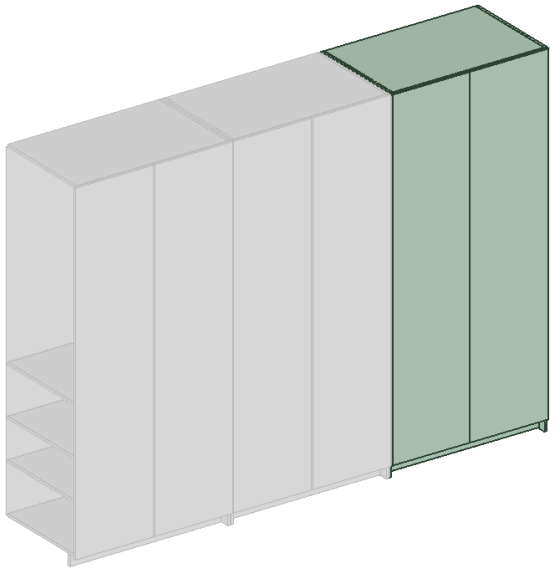

Postaw korpus, obracając go z pozycji na boku wokół dolnej krawędzi (przekątna 2175 mm, sufit 2600 mm). Ustaw korpus na miejscu i wypoziomuj go nóżkami poziomicą 2 m wzdłuż i w poprzek. Sąsiedni moduł już stoi: skręć z nim korpus – M2 (bok M3.1 z M2.2).

4× Szybkozłącze GTV fi 5

6 Półki, kosze i wyposażenie wnętrza

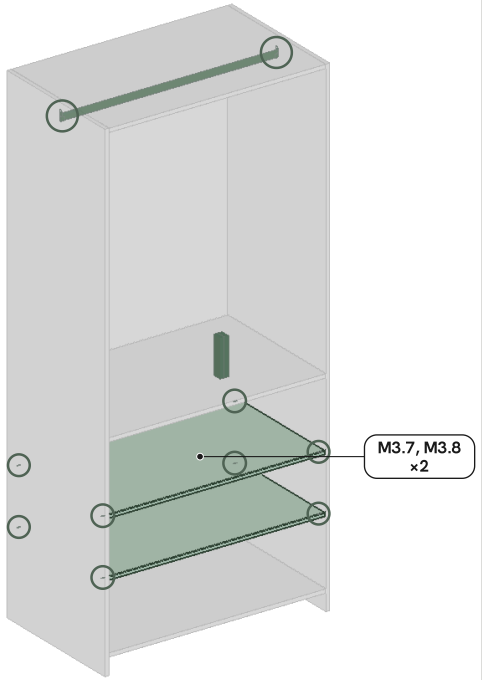

Wsuń półki: półka M3.7, M3.8. Wciśnij podpórki półek (8 szt.) w otwory boków na tej samej wysokości po obu stronach każdej półki; sprawdź, czy półka się nie kołysze. Przykręć wsporniki drążka na tej samej wysokości i wsuń drążek; Drążek owalny 30x15 mm, stal chrom: 1 odcinek docięty z 3000 mm (ok. 860 mm). Zamontuj według instrukcji producenta.

2× GTV Mocowanie do drążka owalnego RDR

7 Cokół i blendy

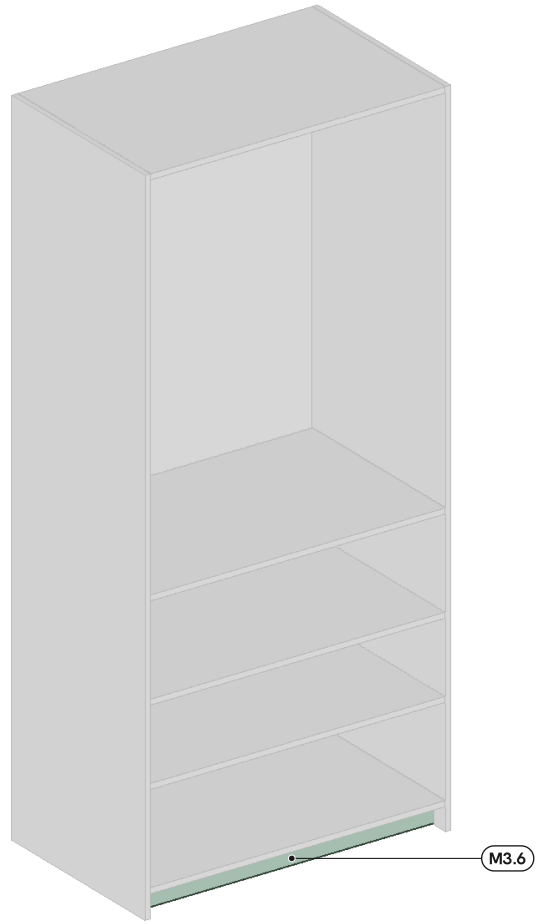

Zamontuj elementy: cokół M3.6.

6× Konfirmat 7×50

2× Minifix 15 + trzpień

8 Fronty, zawiasy i uchwyty

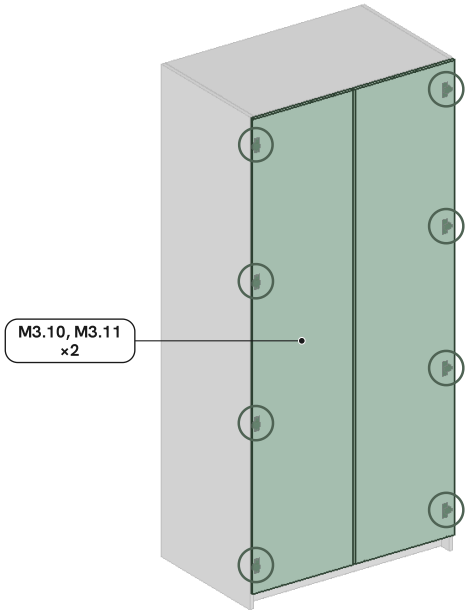

Zamocuj fronty: drzwi M3.10, M3.11. W drzwiach wciśnij i przykręć puszki zawiasów, a zawiasy zatrzaśnij na prowadnikach przykręconych do boków i przegród. Zawiasy na drzwi – M3.10, M3.11: 4 × BLUM MODUL 100° (zawias nakładany) (91M2550). Szczeliny między frontami wyreguluj w kroku końcowym.

8× BLUM MODUL 100°, zawias nakładany

1 Regulacja frontów

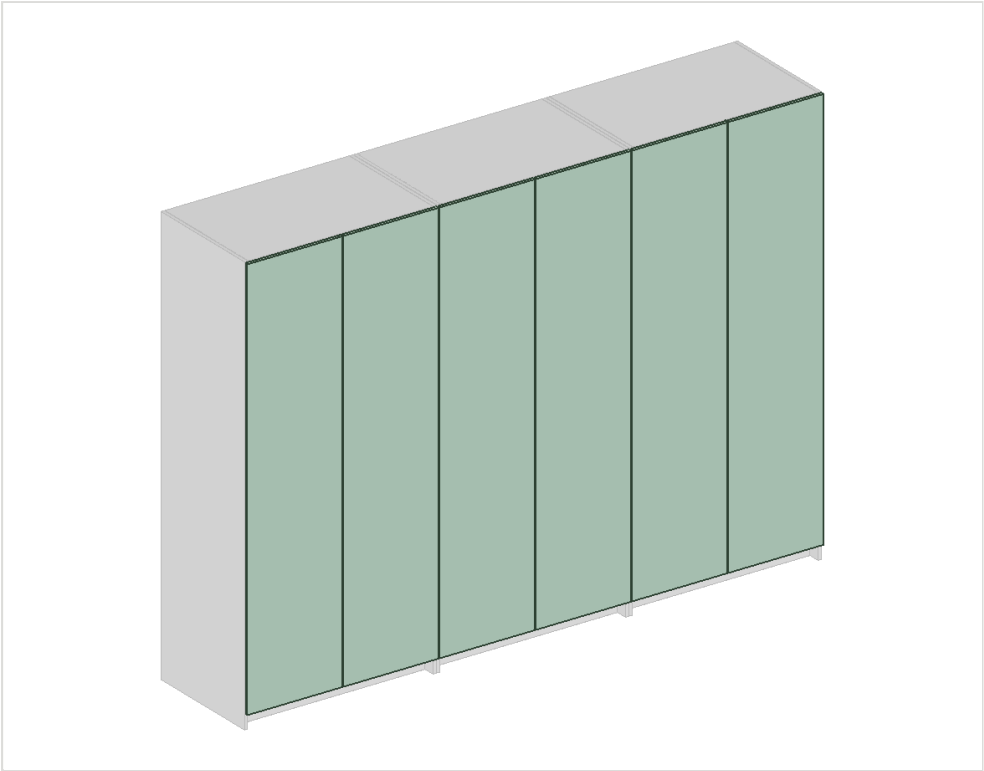

Wyreguluj zawiasy w trzech osiach (boczna, wysokościowa i głębokości), tak aby szczeliny między frontami miały 2–3 mm, a fronty leżały w jednej płaszczyźnie. Fronty szuflad ustaw na wysokość i pochylenie; sprawdź, czy każde drzwi domykają się bez oporu.

Po wykończeniu

- [ ] Fronty zamykają się bez oporu
- [ ] Szczeliny między frontami są równe
- [ ] Blat przylega do ściany i leży poziomo
- [ ] Cokół jest równo z frontami

07 Płyty, obrzeża i okucia (cz. 1/2)

Ilości do zamówienia. Pełne dane są w plikach materialy.csv, okucia.csv i okucia-moduly.csv.

Zestawienie

Pozycja	Artykuł	Ilość	Jedn.	Uwagi
Płyty				
EGGER W1000 ST38, 18 mm		7,34	m^2	8 formatek
EGGER W1000 ST19, 18 mm		13,37	m^2	34 formatki
HDF biały, 3 mm		5	m^2	3 formatki
EGGER W1000 ST19, 16 mm		2,68	m^2	15 formatek
Obrzeża				
Do płyty EGGER W1000 ST38, 18 mm		37,33	m	
Do płyty EGGER W1000 ST19, 18 mm		41,57	m	
Do płyty EGGER W1000 ST19, 16 mm		7,77	m	
Okucia i łączniki				
BLUM MODUL 100° — zawias nakładany, puszka na wkręty	91M2550	24	szt.	producent
BLUM MODUL prowadnik krzyżakowy 0 mm, wkręty do płyty wiórowej	193L6100	24	szt.	producent
BLUM Wkręt do płyty wiórowej Ø3,5 × 17 mm, łeb wpuszczany, PZ2	609.1700	120	szt.	producent
Drążek owalny 30x15 mm, stal chrom, 3000 mm	RR-CH-OW-000-08	1	szt.	producent
GTV Mocowanie do drążka owalnego RDR, chrom	MR-RDRO-0000	6	szt.	producent
GTV Podpórka półki Ø5×16	MR-TDL011-01	16	szt.	producent
GTV Prowadnica kulkowa H45 VERSALITE PLUS+, pełny wysuw, soft close, 40 kg, NL 500 (para)	PK-L-H45-500-B	3	kpl.	producent, do potwierdzenia
GTV Uchwyt krawędziowy HEXI (profil na krawędź frontu), rozstaw 96 mm	UA-HEXI-96	6	szt.	producent
Konfirmat (wkręt meblowy) 7×50 mm, łeb płaski Ø10 mm	confirmat_7x50	77	szt.	standardowy

Pozycja	Artykuł	Ilość	Jedn.	Uwagi
Okucia i łączniki (cd.)				
Kołek meblowy drewniany bukowy Ø8×30 mm	dowel_8x30	89	szt.	standardowy
Puszka złącza mimośrodowego Ø15 mm (typ Minifix 15) do płyt 16–19 mm, B = 24 mm, cynk, bez kołnierza	minifix_15	67	szt.	standardowy
Szybkozłącze GTV fi 5 z gniazdem imbusowym, chrom (tuleja + śruba M4×15)	SZ-005-00-01-AT	8	szt.	producent
Trzpień złącza mimośrodowego do puszki Ø15 (typ Minifix M200), B = 24 mm, do otworu Ø5 mm, gwint 11 mm	minifix_bolt_24	67	szt.	standardowy
Wkręt 3,5×13 mm prowadnicy do boku korpusu	wkret_montazowy	42	szt.	standardowy, do potwierdzenia
Wkręt 3,5×13 mm prowadnicy do boku szuflady	wkret_montazowy	18	szt.	standardowy, do potwierdzenia
Wkręt do płyt wiórowych 3,5×16 mm, łeb stożkowy Ø7 mm, PZ	screw_3_5x16	12	szt.	standardowy
Wkręt do płyt wiórowych 4×30 mm, łeb stożkowy Ø8 mm, PZ2	screw_4x30	36	szt.	standardowy
Wkręt do wspornik drążka	wkret_montazowy	18	szt.	do wyboru, do potwierdzenia
Zszywka tapicerska 14 mm (typ 80) do pleców HDF	staple_80_14	144	szt.	standardowy

07 Wykaz formatek (cz. 1/2)

Wymiary w mm. Słój biegnie wzdłuż szerokości (szer.) albo wysokości (wys.) formatki. Okl. to grubość taśmy w mm na danej krawędzi, "-" to krawędź bez okleiny. Otwory, rowki i uwagi: formatki.csv.

Zestawienie

Nr	Element	Materiał	Gr.	Szer.	Wys.	Cięcie szer.	Cięcie wys.	Słój	Okl. góra	Okl. dół	Okl. lewa	Okl. prawa	Otw.	Rowki	Wycięcia
M1 Lewy															
M1.1	Bok lewy	W1000 ST38	18	560	1980	556	1978	szer.	-	2	2	2	68	1	-
M1.2	Bok prawy	W1000 ST19	18	560	1980	558	1979	szer.	-	1	1	1	72	1	-
M1.3	Dno	W1000 ST19	18	864	560	864	558	szer.	1	1	-	-	20	1	-
M1.4	Wieniec	W1000 ST19	18	864	560	864	558	szer.	1	1	-	-	13	1	-
M1.5	Plecy	HDF biały	3	880	1895	880	1895	-	-	-	-	-	-	-	-
M1.6	Cokół	W1000 ST19	18	864	65	864	64	szer.	-	1	-	-	13	-	-
M1.7	Półka	W1000 ST19	18	862	556	862	555	szer.	-	1	-	-	-	-	-
M1.8	Półka	W1000 ST19	18	862	556	862	555	szer.	-	1	-	-	-	-	-
M1.9	Półka stała	W1000 ST19	18	864	557	864	556	szer.	-	1	-	-	13	-	-
M1.10	Drzwi 1	W1000 ST38	18	446,5	1911	442,5	1907	szer.	2	2	2	2	14	1	-
M1.11	Drzwi 2	W1000 ST38	18	446,5	1911	442,5	1907	szer.	2	2	2	2	14	1	-
M2 Środek															
M2.1	Bok lewy	W1000 ST19	18	560	1980	558	1979	szer.	-	1	1	1	55	1	-
M2.2	Bok prawy	W1000 ST19	18	560	1980	558	1979	szer.	-	1	1	1	55	1	-
M2.3	Dno	W1000 ST19	18	864	560	864	558	szer.	1	1	-	-	17	1	-
M2.4	Wieniec	W1000 ST19	18	864	560	864	558	szer.	1	1	-	-	10	1	-
M2.5	Plecy	HDF biały	3	880	1895	880	1895	-	-	-	-	-	-	-	-
M2.6	Cokół	W1000 ST19	18	864	65	864	64	szer.	-	1	-	-	11	-	-
M2.7	Bok szuflady lewy	W1000 ST19	16	528	197	528	196	szer.	1	-	-	-	14	1	-
M2.8	Bok szuflady prawy	W1000 ST19	16	528	197	528	196	szer.	1	-	-	-	14	1	-
M2.9	Dno szuflady	W1000 ST19	16	750,6	528	750,6	528	szer.	-	-	-	-	29	-	-
M2.10	Czoło skrzynki	W1000 ST19	16	782,6	197	782,6	196	szer.	1	-	-	-	9	-	-
M2.11	Tył szuflady	W1000 ST19	16	750,6	181	750,6	180	szer.	1	-	-	-	15	-	-
M2.12	Bok szuflady lewy	W1000 ST19	16	528	197	528	196	szer.	1	-	-	-	14	1	-
M2.13	Bok szuflady prawy	W1000 ST19	16	528	197	528	196	szer.	1	-	-	-	14	1	-
M2.14	Dno szuflady	W1000 ST19	16	750,6	528	750,6	528	szer.	-	-	-	-	29	-	-
M2.15	Czoło skrzynki	W1000 ST19	16	782,6	197	782,6	196	szer.	1	-	-	-	9	-	-
M2.16	Tył szuflady	W1000 ST19	16	750,6	181	750,6	180	szer.	1	-	-	-	15	-	-
M2.17	Bok szuflady lewy	W1000 ST19	16	528	197	528	196	szer.	1	-	-	-	14	1	-
M2.18	Bok szuflady prawy	W1000 ST19	16	528	197	528	196	szer.	1	-	-	-	14	1	-
M2.19	Dno szuflady	W1000 ST19	16	750,6	528	750,6	528	szer.	-	-	-	-	29	-	-
M2.20	Czoło skrzynki	W1000 ST19	16	782,6	197	782,6	196	szer.	1	-	-	-	9	-	-
M2.21	Tył szuflady	W1000 ST19	16	750,6	181	750,6	180	szer.	1	-	-	-	15	-	-
M2.22	Półka stała	W1000 ST19	18	864	557	864	556	szer.	-	1	-	-	10	-	-

07 Wykaz formatek (cz. 2/2)

Wymiary w mm. Słój biegnie wzdłuż szerokości (szer.) albo wysokości (wys.) formatki. Okl. to grubość taśmy w mm na danej krawędzi, "-" to krawędź bez okleiny. Otwory, rowki i uwagi: formatki.csv.

Zestawienie

Nr	Element	Materiał	Gr.	Szer.	Wys.	Cięcie szer.	Cięcie wys.	Słój	Okl. góra	Okl. dół	Okl. lewa	Okl. prawa	Otw.	Rowki	Wycięcia
M2 Środek (cd.)															
M2.23	Półka stała	W1000 ST19	18	864	557	864	556	szer.	-	1	-	-	10	-	-
M2.24	Półka stała	W1000 ST19	18	864	557	864	556	szer.	-	1	-	-	10	-	-
M2.25	Płyta pod prowadnice	W1000 ST19	18	557	230	556	230	szer.	-	-	1	-	6	-	kształt wg rysunku rysu...
M2.26	Płyta pod prowadnice	W1000 ST19	18	557	230	556	230	szer.	-	-	1	-	10	1	kształt wg rysunku rysu...
M2.27	Płyta pod prowadnice	W1000 ST19	18	557	230	556	230	szer.	-	-	1	-	6	-	-
M2.28	Płyta pod prowadnice	W1000 ST19	18	557	230	556	230	szer.	-	-	1	-	10	1	-
M2.29	Płyta pod prowadnice	W1000 ST19	18	557	230	556	230	szer.	-	-	1	-	6	-	kształt wg rysunku rysu...
M2.30	Płyta pod prowadnice	W1000 ST19	18	557	230	556	230	szer.	-	-	1	-	10	1	kształt wg rysunku rysu...
M2.31	Płyta pod prowadnice	W1000 ST19	18	557	230	556	230	szer.	-	-	1	-	6	-	kształt wg rysunku rysu...
M2.32	Płyta pod prowadnice	W1000 ST19	18	557	230	556	230	szer.	-	-	1	-	10	1	kształt wg rysunku rysu...
M2.33	Płyta pod prowadnice	W1000 ST19	18	557	230	556	230	szer.	-	-	1	-	6	-	-
M2.34	Płyta pod prowadnice	W1000 ST19	18	557	230	556	230	szer.	-	-	1	-	10	1	-
M2.35	Płyta pod prowadnice	W1000 ST19	18	557	230	556	230	szer.	-	-	1	-	6	-	kształt wg rysunku rysu...
M2.36	Płyta pod prowadnice	W1000 ST19	18	557	230	556	230	szer.	-	-	1	-	10	1	kształt wg rysunku rysu...
M2.37	Drzwi 1	W1000 ST38	18	446,5	1911	442,5	1907	szer.	2	2	2	2	14	1	-
M2.38	Drzwi 2	W1000 ST38	18	446,5	1911	442,5	1907	szer.	2	2	2	2	14	1	-
M3 Prawy															
M3.1	Bok lewy	W1000 ST19	18	560	1980	558	1979	szer.	-	1	1	1	72	1	-
M3.2	Bok prawy	W1000 ST38	18	560	1980	556	1978	szer.	-	2	2	2	68	1	-
M3.3	Dno	W1000 ST19	18	864	560	864	558	szer.	1	1	-	-	20	1	-
M3.4	Wieniec	W1000 ST19	18	864	560	864	558	szer.	1	1	-	-	13	1	-
M3.5	Plecy	HDF biały	3	880	1895	880	1895	-	-	-	-	-	-	-	-
M3.6	Cokół	W1000 ST19	18	864	65	864	64	szer.	-	1	-	-	13	-	-
M3.7	Półka	W1000 ST19	18	862	556	862	555	szer.	-	1	-	-	-	-	-
M3.8	Półka	W1000 ST19	18	862	556	862	555	szer.	-	1	-	-	-	-	-
M3.9	Półka stała	W1000 ST19	18	864	557	864	556	szer.	-	1	-	-	13	-	-
M3.10	Drzwi 1	W1000 ST38	18	446,5	1911	442,5	1907	szer.	2	2	2	2	14	1	-
M3.11	Drzwi 2	W1000 ST38	18	446,5	1911	442,5	1907	szer.	2	2	2	2	14	1	-

08

Uwagi do projektu

Uwagi do projektu

Rzeczy, które program zauważył przy sprawdzaniu projektu, pogrupowane według tego, kogo dotyczą.

Do rozstrzygnięcia przed zamówieniem

⚠ Półka w module M1 ma rozpiętość 864 mm w płycie 18 mm i ugnie się o ok. 4,5 mm pod pełnym obciążeniem (dopuszczalne 4,3 mm). Dołóż pionową przegrodę pod półką albo zrób ją z płyty 25 mm.

⚠ Półka w module M2 ma rozpiętość 864 mm w płycie 18 mm i ugnie się o ok. 4,5 mm pod pełnym obciążeniem (dopuszczalne 4,3 mm). Dołóż pionową przegrodę pod półką albo zrób ją z płyty 25 mm.

⚠ Półka w module M3 ma rozpiętość 864 mm w płycie 18 mm i ugnie się o ok. 4,5 mm pod pełnym obciążeniem (dopuszczalne 4,3 mm). Dołóż pionową przegrodę pod półką albo zrób ją z płyty 25 mm.

Znaki

- uwaga
- ostrzeżenie
- do rozstrzygnięcia